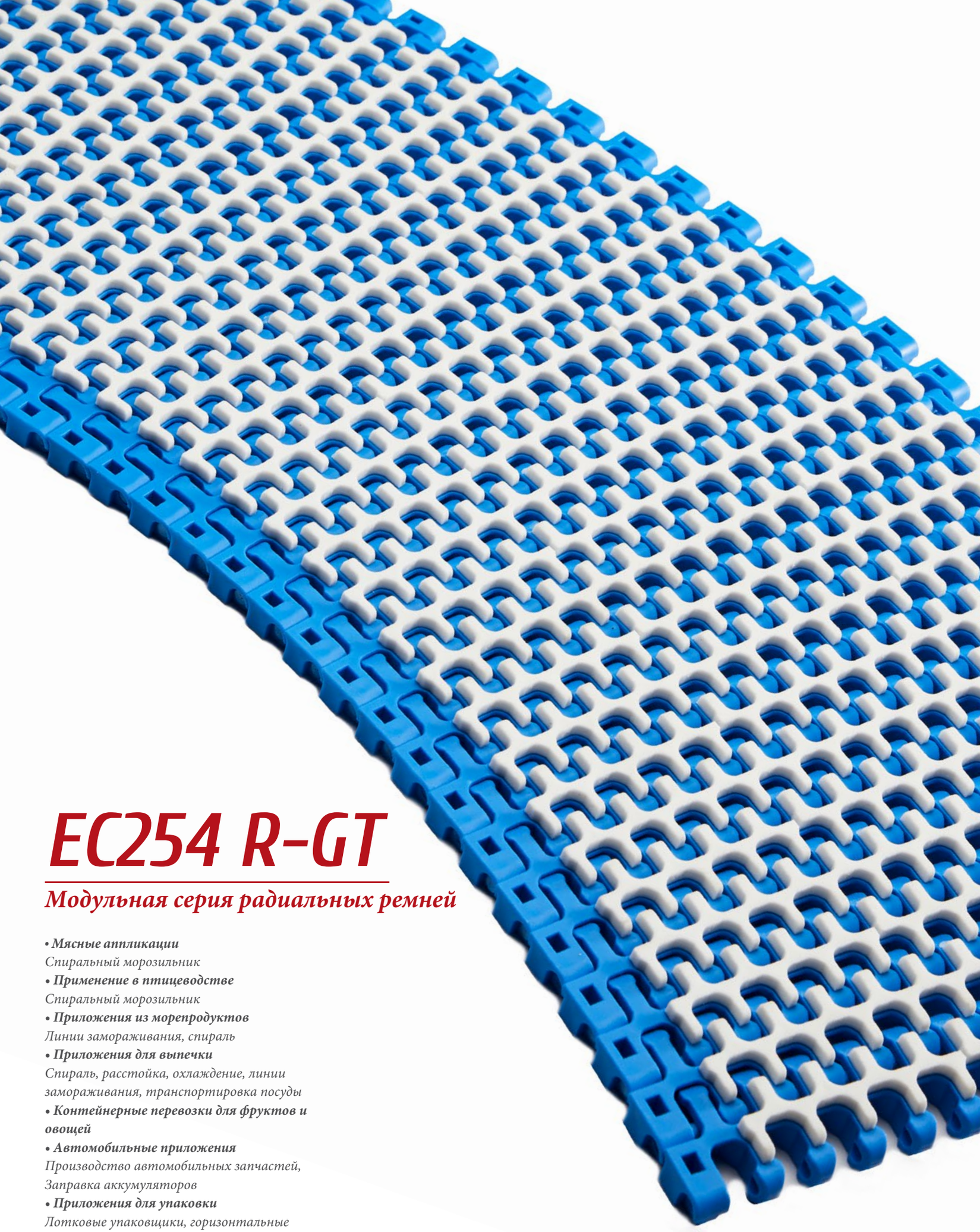

EC254 R-GT

Модульная серия радиальных ремней

- ***Мясные аппликации***
Спиральный морозильник
- ***Применение в птицеводстве***
Спиральный морозильник
- ***Приложения из морепродуктов***
Линии замораживания, спираль
- ***Приложения для выпечки***
Спираль, расстойка, охлаждение, линии замораживания, транспортировка посуды
- ***Контейнерные перевозки для фруктов и овощей***
- ***Автомобильные приложения***
Производство автомобильных запчастей, Заправка аккумуляторов
- ***Приложения для упаковки***
Лотковые упаковщики, горизонтальные транспортировочные коробки

EC254 R-GT

MODUTECH

Подача :	**25,8 мм / 1 дюйм**
Поверхность ремня:	**Открытая поверхность с трением на верхней части**
Минимальная ширина:	**100 мм / 3,94 дюйма**
Открытая площадка (%):	**36%. (Наибольшее отверстие 7,5 x 12 мм)**
Полет :	**да. (h = 25 мм, h = 50 мм)**
Боковая стена:	**да. (h = 25 мм)**
Стержень :	**Ø5 мм / 0,197 дюйма - Self Lock**
Одобрено:	**FDA и EC**
Кривая:	**да**
Цвет:	**Доступны дополнительные цвета**
Очищаемость:	**Превосходно**
Заявка :	**Прямой и боковой изгиб**
Фактор разрушения:	**2.1 - 2.4 (Пожалуйста, проверьте страницу 169, чтобы увидеть таблицу**
Толщина ремня:	**коэффициентов сжатия и ширины) 15,5 мм / 0,61 дюйма**

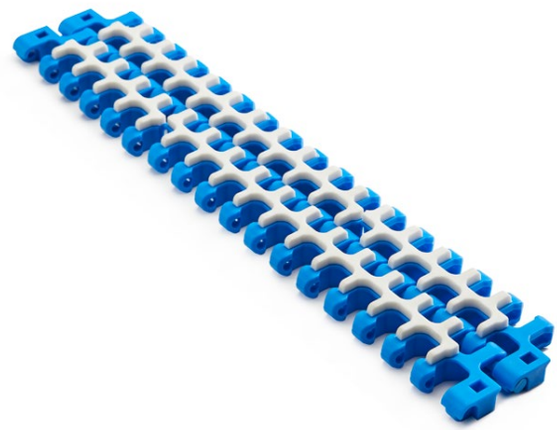

Product Features and Functional Benefits

- Available for light and medium load capacity.
- 180 degree high speed side flexing applications.
- High temperature and wear resistance.
- Unique locking system.
- Belt provides optimal open area for drainage and airflow.

Available Moulded Module Sizes

- 200 mm / **7.87 inch** edge module with 21 mm indent

EC254 R-GT / Technical Information

BELT MATERIAL	BELT STRENGTH				TEMPERATURE		BELT WEIGHT
	Straight		Curve				
	N/m	**lb/ft**	N/m	**lb/ft**	ºC (min.) - **ºF (min.)**	ºC (max.) - **ºF (max.)**	Kg/m² - lb/ft²
Polypropylene	20900	**1430**	1100	**248**	+5 / **+42.8**	+90 / **+194**	6,4 - **1.31**
Polyethylene	-	**-**	-	**-**	-	-	-
Acetal	-	**-**	-	**-**	-	-	-

- Belt strength and temperature values are maximum on the table.

EC254 R-GT / Standard Belt Widths

BELT SERIES	WIDTH (W)				Belt With Tolerance (max.)
	PP		POM		
	mm	**inch**	mm	**inch**	
EC254 R-GT	100,0	**4.0**	-	**-**	± 0,5 mm
EC254 R-GT	150,0	**6.0**	-	**-**	± 0,5 mm
EC254 R-GT	200,0	**8.0**	-	**-**	± 2 mm
EC254 R-GT	250,0	**10.0**	-	**-**	± 2 mm
EC254 R-GT	300,0	**12.0**	-	**-**	± 3 mm
EC254 R-GT	350,0	**14.0**	-	**-**	± 3 mm
EC254 R-GT	400,0	**16.0**	-	**-**	± 3 mm
EC254 R-GT	450,0	**18.0**	-	**-**	± 3 mm
EC254 R-GT	500,0	**20.0**	-	**-**	± 4 mm
EC254 R-GT	550,0	**22.0**	-	**-**	± 4 mm
EC254 R-GT	600,0	**24.0**	-	**-**	± 4 mm
EC254 R-GT	650,0	**26.0**	-	**-**	± 4 mm
EC254 R-GT	700,0	**28.0**	-	**-**	± 4 mm
EC254 R-GT	750,0	**30.0**	-	**-**	± 4 mm
EC254 R-GT	800,0	**32.0**	-	**-**	± 4 mm

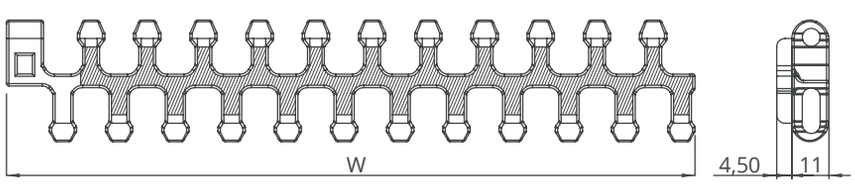

- **Standard belt increments 50 mm.**
- **Non-standard increments 16,6 mm**
- Please contact with customer service for precise belt measurements.
- For bigger sizes, please contact with customer service.

EC254 R Series *Sprockets and Technical Specifications*

Z15

Z8

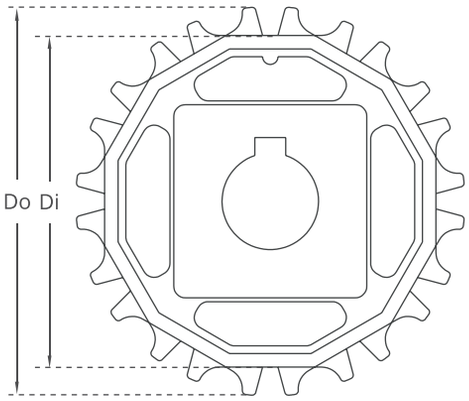

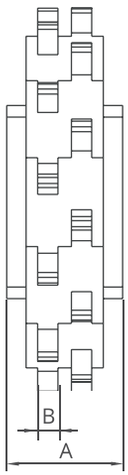

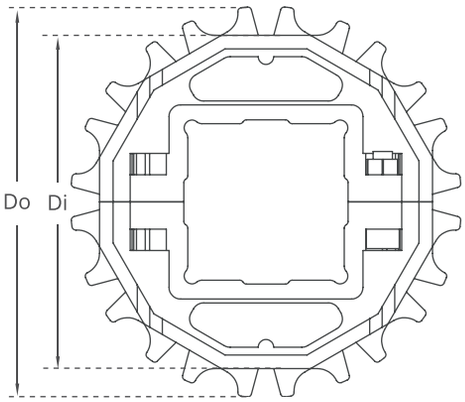

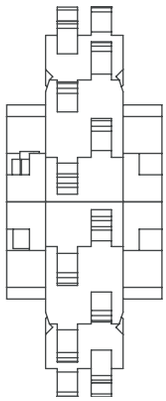

Split moulded sprockets are available.

EC254 R Series / Standard Sprockets Dimensions

NO.TEETH	Di mm/**inch**	Do mm/**inch**	B mm/**inch**	A mm/**inch**	Square Bore (Q) mm/**inch**	Round Bore (R) mm/**inch**	PRODUCT CODE	
							Square Type (Q)	Round Type (R)
Z8	52,0 / **2.05**	67,0 / **2.64**	6 / **0.24**	30 / **1.18**	25 / **1**	25 / **1**	MD-TR254SQ25Z8*POM	MD-TR254SRZ8*POM
Z10	69,0 / **2.72**	84,0 / **3.31**	6 / **0.24**	30 / **1.18**	40 / **1.5**	25-30 / **1-1.25**	MD-TR254SQZ10*POM	MD-TR254SRZ10*POM
Z12	85,8 / **3.38**	100,8 / **3.97**	6 / **0.24**	30 / **1.18**	40 / **1.5**	25-30 / **1-1.25**	MD-TR254SQZ12*POM	MD-TR254SRZ12*POM
Z15	110,8 / **4.36**	125,8 / **4.95**	6 / **0.24**	30 / **1.18**	40 / **1.5**	25-30 / **1-1.25**	MD-TR254SQZ15*POM	MD-TR254SRZ15*POM
Z16	119,1 / **4.69**	134,1 / **5.28**	6 / **0.24**	30 / **1.18**	40 / **1.5**	25-30 / **1-1.25**	MD-TR254SQZ16*POM	MD-TR254SRZ16*POM
Z18	135,6 / **5.34**	150,6 / **5.93**	6 / **0.24**	30 / **1.18**	40 / **1.5**	25-30 / **1-1.25**	MD-TR254SQZ18*POM	MD-TR254SRZ18*POM
Z20	150,7 / **5.93**	167,3 / **6.59**	6 / **0.24**	30 / **1.18**	40 / **1.5**	25-30 / **1-1.25**	MD-TR254SQZ20*POM	MD-TR254SRZ20*POM

*Other sprockets and hub sizes are manufactured up to request. *PA (Polyamide) and PP (Polypropylene) sprockets raw material is available on request.
***Machined Split Sprockets are avaliable for each size.**

Clamp

Machined Split Sprocket

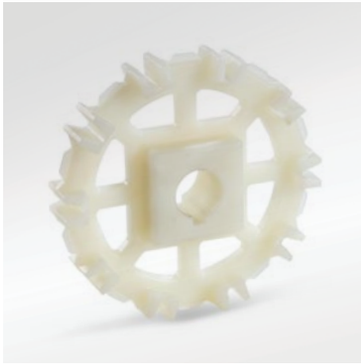

Moulded Sprocket

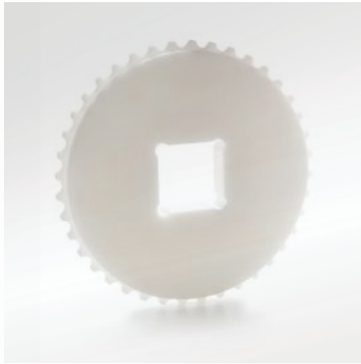

Machined Sprocket

EC254 R Series *Accessories and Technical Specifications*

MODUTECH

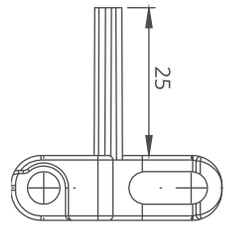

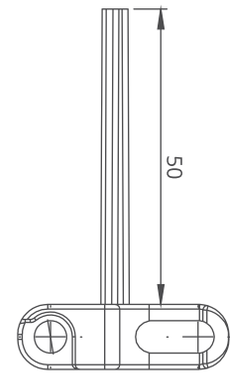

EC254 R Series / TAB - Technical Specification

TAB-M

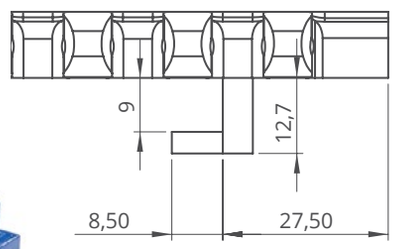

TAB-E

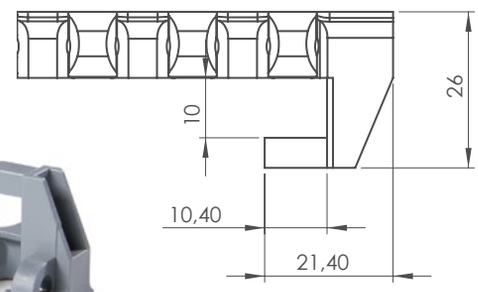

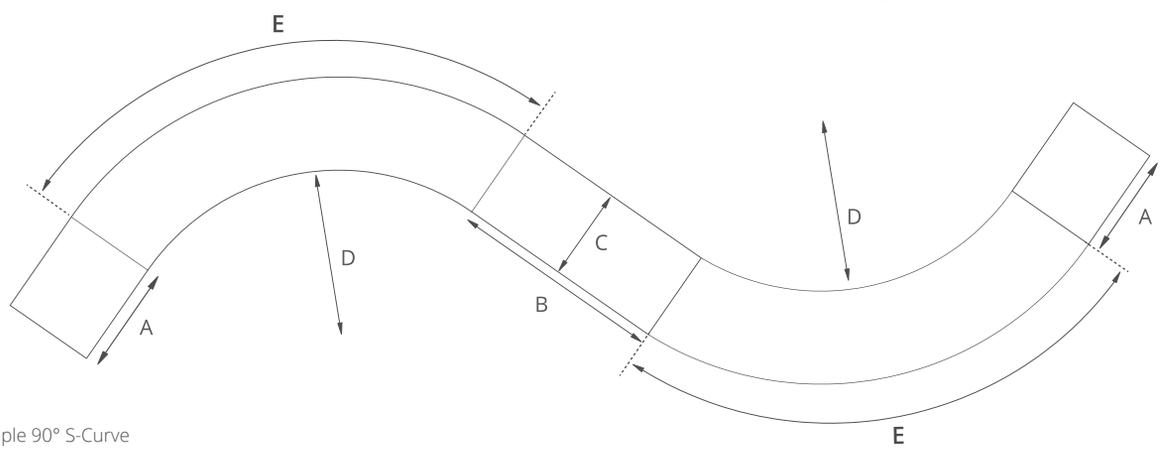

Radius Belt Example 90° S-Curve

EC254 R Series / Radius Belt Calculation

A: Straight run pull and n = Belt width
B: Straight run between 2 curves = min. 2 x belt width
C: Belt width
D: Minimum inner radius
E: Curve length

$$\text{Collapse Factor} = \frac{\text{Min. inner radius}}{\text{Belt width}}$$

Minimum inner radius = Collapse Factor x Belt width

CALCULATION EXAMPLE

Belt width: 400 mm 90° Radius Belt
Collapse Factor: 2.14

D: 400 x 2.14= 856 mm
A: 400 (Min.)
B: 2 x 400 = 800 mm (Min.)
E: $\frac{2x(C+D) \times 3.14}{4}$ = 1972 mm

Total length = (2 x A) + B + (2 x E)

EC254 R Series *Engineering Information*

A - ± 0,031" (1mm)
B - ± 0,125" (3mm)
C - ± (Max.)
E - ± (Min.)

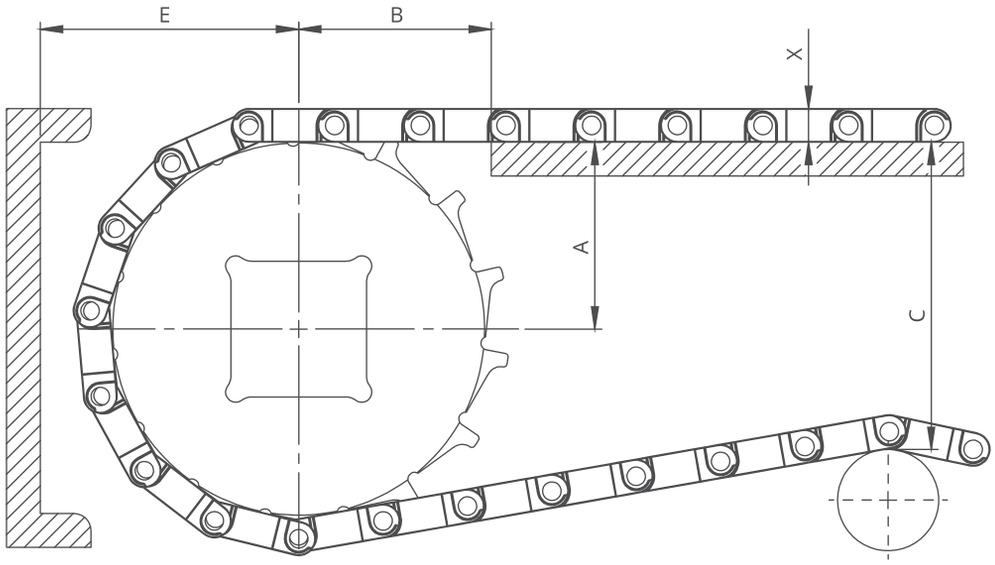

EC254 R Series / Conveyor Frame Dimensions

Sprockets Description			A		B		C		E		X	
Pitch Diameter		No.Teeth	Range (Bottom to Top)									
inch	mm		**inch**	mm	**inch**	mm	**inch**	mm	**inch**	mm	**inch**	mm
EC254 R												
2.38	60,5	8	**1.15**	29,2	**1.55**	39,4	**1.95**	49,5	**1.94**	49,2	**0.43**	11,0
3.07	78,0	10	**1.46**	37,1	**1.77**	45,0	**2.60**	66,1	**2.25**	57,1	**0.43**	11,0
3.74	95,0	12	**1.76**	44,8	**1.97**	50,1	**3.24**	82,3	**2.55**	64,8	**0.43**	11,0
4.70	119,5	15	**2.22**	56,4	**2.23**	56,7	**4.18**	106,1	**3.01**	76,4	**0.43**	11,0
5.02	127,5	16	**2.37**	60,2	**2.38**	60,5	**4.46**	113,2	**3.21**	81,5	**0.43**	11,0
5.71	145,0	18	**2.73**	69,3	**2.45**	62,3	**5.19**	131,8	**3.51**	89,3	**0.43**	11,0
EC254 R-GT												
2.38	60,5	8	**1.15**	29,2	**1.55**	39,4	**1.95**	49,5	**2.18**	53,7	**0.61**	15,5
3.07	78,0	10	**1.46**	37,1	**1.77**	45,0	**2.60**	66,1	**2.48**	61,6	**0.61**	15,5
3.74	95,0	12	**1.76**	44,8	**1.97**	50,1	**3.24**	82,3	**2.79**	69,3	**0.61**	15,5
4.70	119,5	15	**2.22**	56,4	**2.23**	56,7	**4.18**	106,1	**3.25**	80,9	**0.61**	15,5
5.02	127,5	16	**2.37**	60,2	**2.38**	60,5	**4.46**	113,2	**3.46**	86,0	**0.61**	15,5
5.71	145,0	18	**2.73**	69,3	**2.45**	62,3	**5.19**	131,8	**3.76**	93,8	**0.61**	15,5

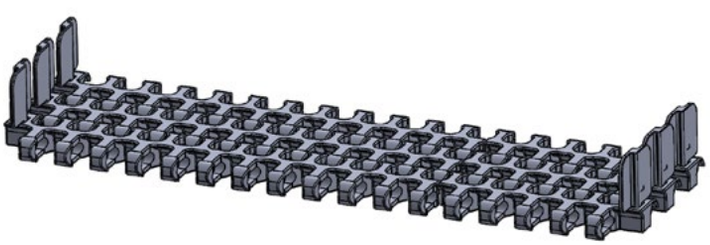

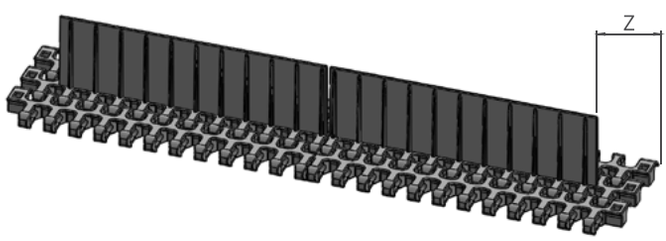

EC254 R Series / Sidewall Technical Specifications

Possible Sidewall Indents	-	
	mm	**inch**
Standard, no module cutting	-	**-**

EC254 R Series / Flight Technical Specifications

Possible Flight Indents for EC254 R Series	Z	
	mm	**inch**
Standard, no module cutting	25,0	**0.98**
Standard, module cutting	37,5	**1.48**
Standard, module cutting	54,3	**2.14**

EC254 R Series *Engineering Information*

MODUTECH

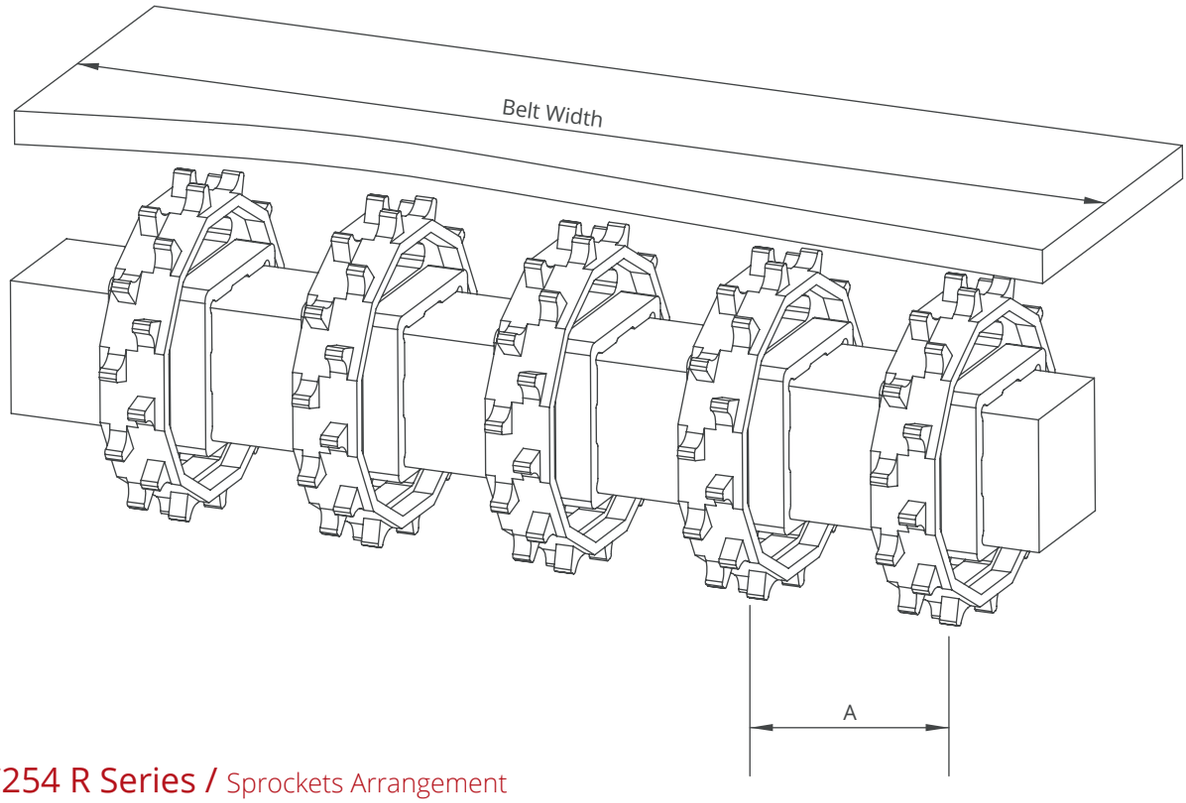

EC254 R Series / Sprockets Arrangement

Standard Belt Width		Number of sprockets per shaft		A (mm/**inch**)	
mm	**inch**	Drive Shaft	Return Shaft	Min.	Max.
150,0	**6.0**	2	2	50/**2**	120/**4.7**
200,0	**8.0**	2	2	50/**2**	120/**4.7**
250,0	**10.0**	3	2	50/**2**	120/**4.7**
300,0	**12.0**	3	2	50/**2**	120/**4.7**
350,0	**14.0**	3	3	50/**2**	120/**4.7**
400,0	**16.0**	4	3	50/**2**	120/**4.7**
450,0	**18.0**	4	3	50/**2**	120/**4.7**
500,0	**20.0**	5	4	50/**2**	120/**4.7**
550,0	**22.0**	5	4	50/**2**	120/**4.7**
600,0	**24.0**	6	5	50/**2**	120/**4.7**
700,0	**26.0**	7	5	50/**2**	120/**4.7**
800,0	**28.0**	8	6	50/**2**	120/**4.7**
900,0	**30.0**	9	7	50/**2**	120/**4.7**
1000,0	**32.0**	10	7	50/**2**	120/**4.7**

Note: Number of sprockets depends on the belt load.

EC254 R Series / Collapse Factors per widths for EC254 R Serie

Nom. Belt Width (mm)	250,0	300,0	350,0	400,0	450,0	500,0	550,0	600,0	650,0	700,0	750,0	800,0	850,0	900,0	950,0	1000,0	1050,0	1100,0	1150,0	1200,0
Nom. Belt Width **(inch)**	**10.0**	**12.0**	**14.0**	**16.0**	**18.0**	**20.0**	**22.0**	**24.0**	**26.0**	**28.0**	**30.0**	**32.0**	**34.0**	**36.0**	**38.0**	**40.0**	**42.0**	**44.0**	**46.0**	**48.0**
Collapse Factor	2,07	2,10	2,12	2,14	2,15	2,16	2,17	2,18	2,18	2,19	2,19	2,19	2,20	2,20	2,20	2,21	2,21	2,21	2,21	2,21
Min. Inner Radius (mm)	517,5	630,0	742,0	856,0	967,5	1080,0	1193,5	1308,0	1417,0	1533,0	1642,5	1752,0	1870,0	1980,0	2090,0	2210,0	2320,5	2431,0	2541,5	2652,0
Min. Inner Radius **(inch)**	**20.7**	**25.2**	**29.7**	**34.2**	**38.7**	**43.2**	**47.7**	**52.3**	**56.7**	**61.3**	**65.7**	**70.8**	**74.8**	**79.2**	**83.6**	**88.4**	**92.8**	**97.2**	**101.7**	**106.1**

Standard range of belt width and collapse factor (Min. Inner radius = Collapse factor x Standard belt width)