ROLLEX SYSTEMS

Гравитационные конвейерные ролики

Модель	Описание	стр.
50 / 51	Полипропиленовый корпус подшипника - Дорожка качения	22
60	Полипропиленовый корпус подшипника - Шариковый подшипник	24
100 / 101 / 102 / 103	Полипропиленовый корпус подшипника - Шариковый подшипник	26
150 / 151	Полипропиленовый корпус подшипника - Подшипник скольжения	28
200	Стальной корпус подшипника - Дорожка качения	30
220	Стальной корпус подшипника - Дорожка качения	32
250 / 251	Стальной корпус подшипника - Шариковый подшипник	34
260 / 261	Стальной корпус подшипника - Шариковый подшипник	36
290	Стальной корпус подшипника - Шариковый подшипник	38
300	Полипропиленовый корпус подшипника - Шариковый подшипник	40
301	Полипропиленовый корпус подшипника - Шариковый подшипник	42
302	Полипропиленовый корпус подшипника - Шариковый подшипник	44
306 / 307 / 308 / 309	С канавкой под круглый ремень	46
320	Полипропиленовый корпус подшипника - Шариковый подшипник	48
400	Полипропиленовый корпус подшипника - Шариковый подшипник	50
400 ST	Стальной корпус подшипника подшипника - Шариковый подшипник	52
401	Полипропиленовый корпус подшипника - Шариковый подшипник	54
402	Полипропиленовый корпус подшипника - Шариковый подшипник	56
402 K	Стальной корпус подшипника - Шариковый подшипник	58
402 ST	Стальной корпус подшипника - Шариковый подшипник	60
402 WT	Стальной корпус подшипника - Шариковый подшипник	62
402 WS	Стальной корпус подшипника - Шариковый подшипник	64
402 WST	Стальной корпус подшипника - Шариковый подшипник	66
402 WO	Стальной корпус подшипника - Шариковый подшипник	68

Серия 50 / Серия 51 Ø корпуса 16, 20, 30, 32, 40

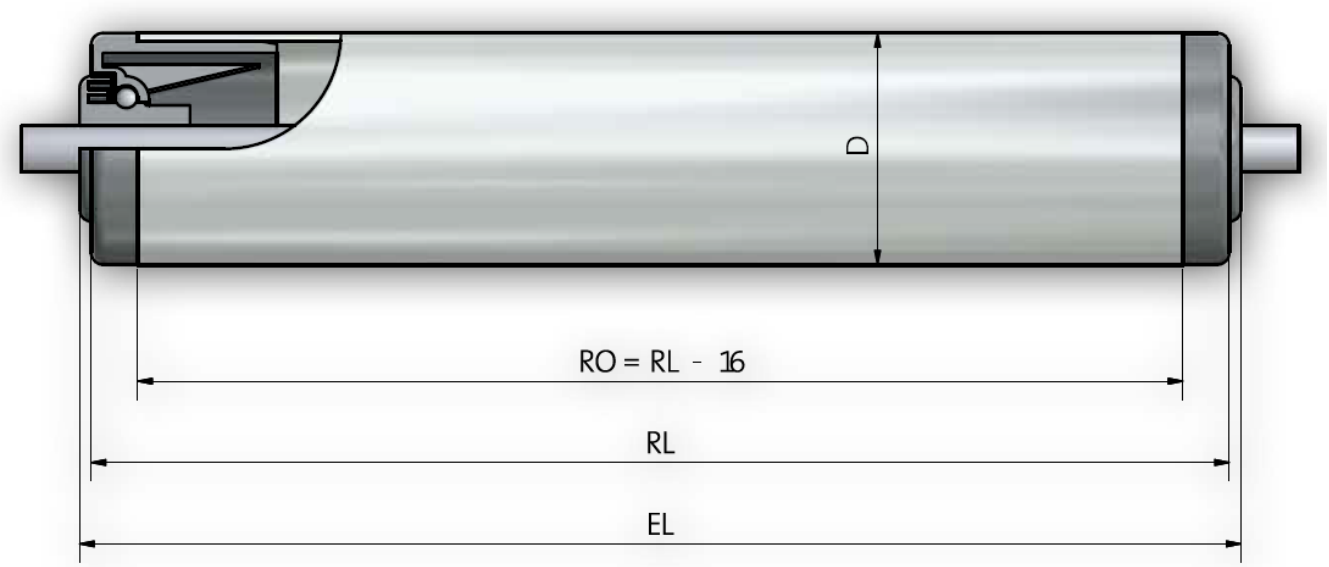

Размеры шпинделя

Обозначения для заказа		A...M...	A...IGM...	A...glat	A...FA...
Шпиндель – Ø	EL=	EL	EL		
5	RL+			2	2
6	RL+	15		5	5
8	RL+	18	5	5	5
10	RL+	17	5	5	5

Таблица комбинаций корпуса и шпинделя

Корпус - Ø	A5	A6	A8	A10
16 x 1	x			
20 x 1,5		x	x	
30 x 1		x	x	x
30 x 1,8		x	x	x
32 x 2		x	x	x
40 x 1,5		x	x	x
40 x 2,3		x	x	x

Опции Покрытия стр. 10 Защитные колпачки стр. 13

Серия 50 / Серия 51 Ø корпуса 16, 20, 30, 32, 40

Материал корпуса	**Сталь, пластик**
Подшипниковый узел	**Термопластичный синтетический материал**
Тип подшипника	Дорожка качения
Допустимая нагрузка	100N (см. таблицы предельных нагрузок на корпус и шпиндель)
Макс. скорость	0,3 м/с
Диапазон температур	от -5 до +40 С
Опции	Модель 51 (Шарики из нержавеющей стали 1.4034)
Примечание	Гравитационный ролик – в качестве приводного не используется Корпус Ø 16 мм используется только со шпинделем Ø 5 мм Для корпуса Ø 16 мм RO = RL - 14

Пример заказа

Модель **50 - 20x1,5 KB A8 FA EL=200мм**

Подшипниковый узел

Диам. корпуса и толщина стенки

Материал корпуса

Диам. шпинделя

Окончание шпинделя

Монтажная длина

Серия 60

Ø корпуса 30, 32, 40

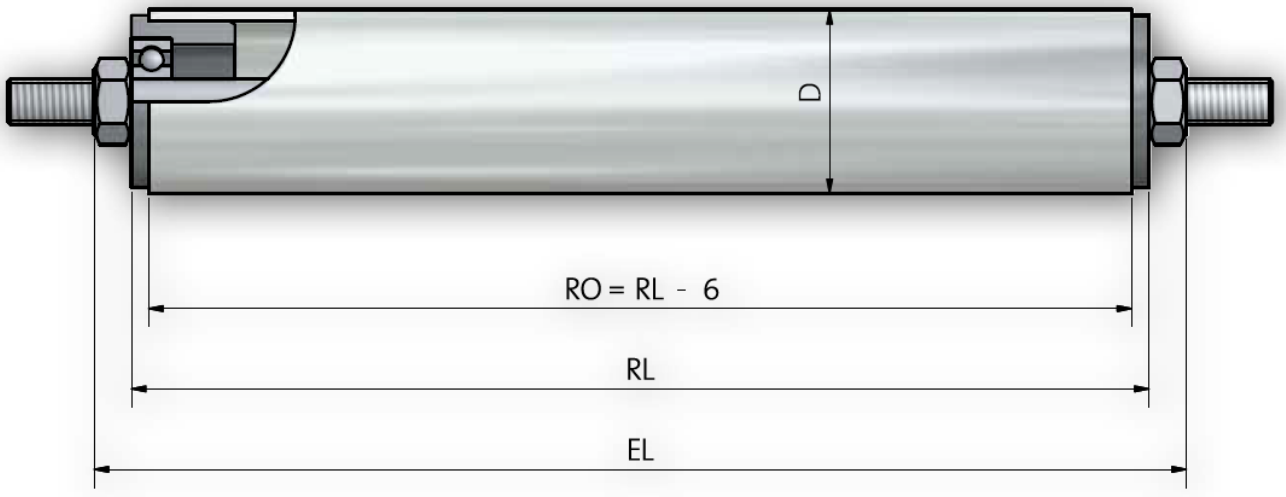

Размеры шпинделя

Обозначения для заказа		A...M...	A...IGM...
Шпиндель-Ø	EL=	EL	EL
8	RL+	13	10
10	RL+	12	10

Таблица комбинаций корпуса и шпинделя

Корпус - Ø	A8	A10	A12	A14
30 x 1	x	x		
30 x 1,8	x			
32 x 2	x	x		
40 x 1,5	x	x		

Опции Канавка для приводного ремня стр. 46 Покрытия стр. 10

Серия 60 Ø корпуса 30, 32, 40

Материал корпуса	**Сталь, пластик**
Подшипниковый узел	**Термопластичный синтетический материал**
Тип подшипника	Радиальный шарикоподшипник
	Тип 60 ZZ - 608 ZZ
	Тип 60 RS - 608 2RS, 6000 2RS, 6202 2RS
Допустимая нагрузка	600N (см. таблицы предельных нагрузок на корпус и шпиндель)
Макс. скорость	1,5 м/с
Диапазон температур	от -5 до +40 С
Опции	
Примечание	Шпиндель с внутренней резьбой только со стопорным кольцом Антистатическое исполнение (только для стального корпуса)

Пример заказа

Модель	**60 ZZ - 30x1 STI A8 M8x15 EL=500мм**
Подшипниковый узел	
Шариковый подшипник	
Диам. корпуса и толщина стенки	
Материал корпуса	
Шпиндель-Ø	
Окончание шпинделя	
Монтажная длина	

Техническая информация Корпус/шпиндель стр. 7 Тип подшипника стр. 14 Общая информация стр. 5

Серия 100/101/102/103 Ø корпуса 50, 60.3, 63

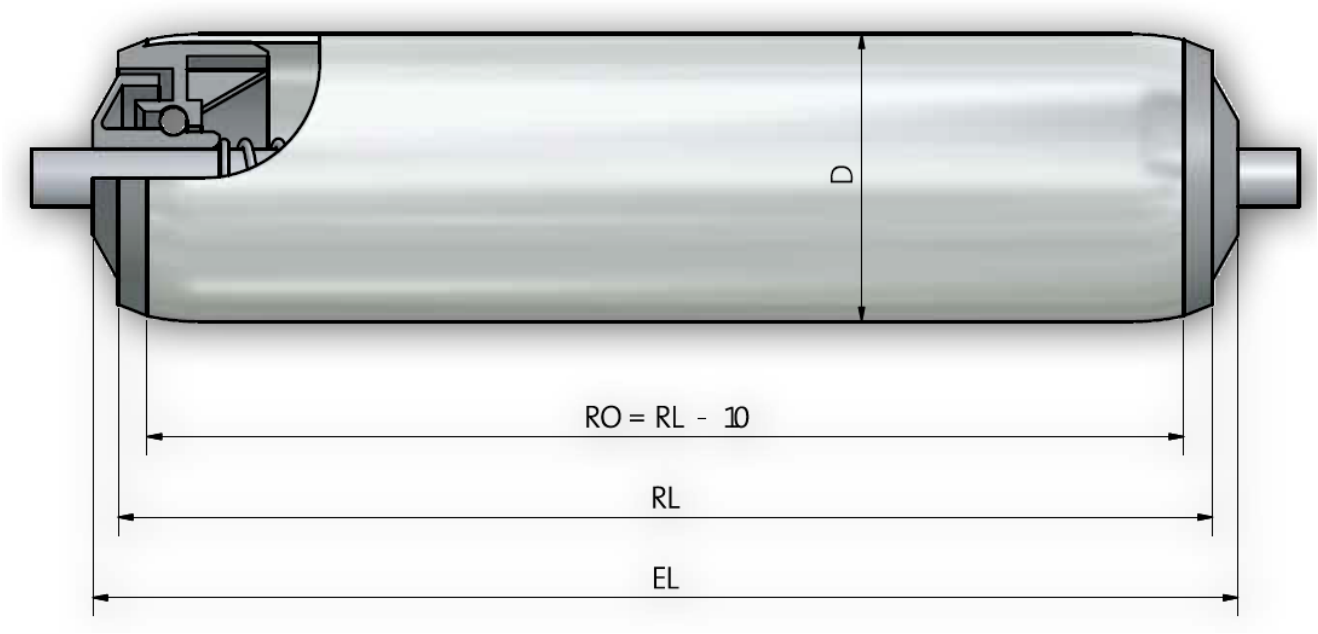

Размеры шпинделя

Обозначения для заказа		A...M...	A...AGM...	A...IGM...	A...glatt	A...SW...	A...FA...
Шпиндель-Ø	EL=	EL	EL	EL		EL	
6	RL+	20			10		10
8	RL+	23		10	10		10
S 8	RL+				10		10
10	RL+	22	10	10	10	10	10
S 11	RL+				10		10
12	RL+	24	10	10	10	10	10

Таблица комбинаций корпуса и шпинделя

Корпус - Ø	A6	A8	A S8	A10	A S11	A 12
50 x 1,5	x	x	x	x	x	x
50 x 2,8	x	x	x	x	x	x
60,3 x 1,65	x	x	x	x	x	x
63 x 3	x	x	x	x	x	x

Опции Покрытия стр. 10 Защитные колпачки стр. 13

Серия 100/101/102/103 Ø корпуса 50, 60.3, 63

Материал корпуса	**Сталь, нержавеющая сталь, пластик**
Подшипниковый узел	**Термопластичный синтетический материал**
Тип подшипника	Дорожка качения
Допустимая нагрузка	200N (см. таблицы предельных нагрузок на корпус и шпиндель)
Макс. скорость	0,3 м/с
Диапазон температур	от от -5 до +40 С
Опции	Модель 101 (с сепаратором) Модель 102 (шарики нержавеющая сталь 1.4301/1.4401) Модель 103 (шарики нержавеющая сталь 1.4301/1.4401 с сепаратором)
Примечание	Гравитационный ролик – в качестве приводного не используется

Пример заказа

Модель	**100 - 50x2,8 KB A8 FA EL=500мм**
Подшипниковый узел	
Диам. корпуса и толщина стенки	
Материал корпуса	
Шпиндель-Ø	
Окончание шпинделя	
Монтажная длина	

Серия 150 / 151

Ø корпуса 50, 60, 60.3, 63

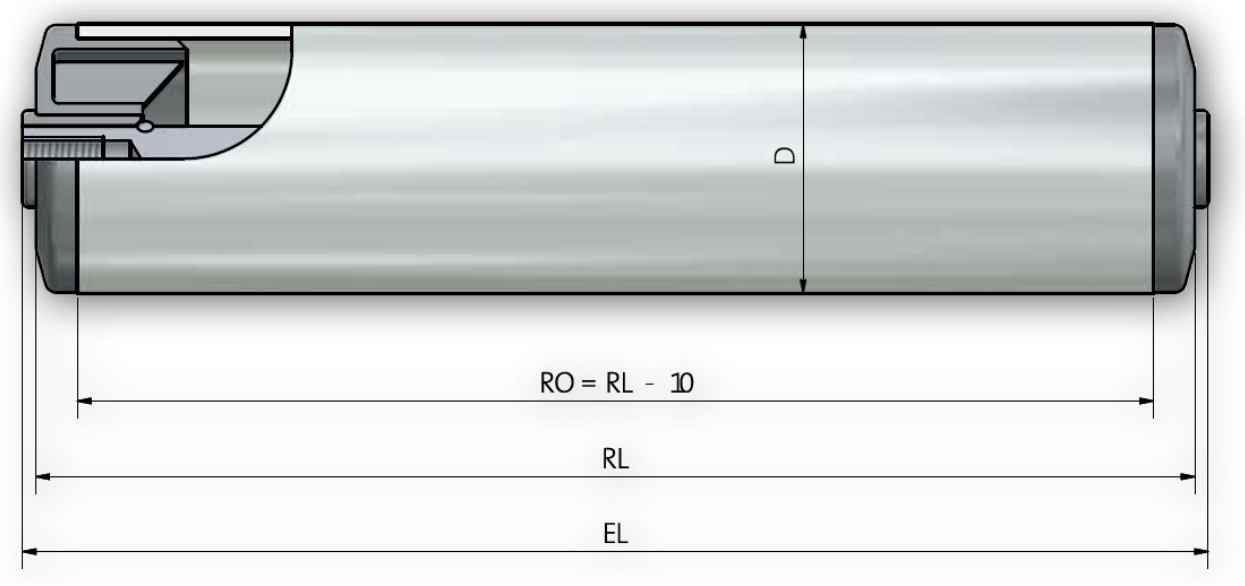

Размеры шпинделя

Обозначения для заказа		A...M...		A...IGM...		A...glatt		A...SW...		A...FA...	
Шпиндель-Ø	EL=	S	K	S	K	S	K	S	K	S	K
8	RL+	19	23			6	10			6	10
10	RL+	18	22	6	10	6	10	6	10	6	10
12	RL+	20	24	6	10	6	10	6	10	6	10
14	RL+	22	26	6	10	6	10	6	10	6	10

S - стальной корпус K - пластиковый корпус

Таблица комбинаций корпуса и шпинделя

Корпус - Ø	A8	A10	A 12	A 14
50 x 1,5	x	x	x	x
50 x 2,8	x	x	x	x
60 x 2	x	x	x	x
60,3 x 1,65	x	x	x	x
63 x 3	x	x	x	x

Опции Покрытия стр. 10 Защитные колпачки стр. 13

Серия 150 / 151 Ø корпуса 50, 60, 60.3, 63

Материал корпуса	**Сталь, нержавеющая сталь, пластик**
Подшипниковый узел	**Термопластичный синтетический материал**
Тип подшипника	Подшипник скольжения
Допустимая нагрузка	150N (см. таблицы предельных нагрузок на корпус и шпиндель)
Макс. скорость	0,3 м/с
Диапазон температур	от от -5 до +40 C
Опции	
Примечание	Гравитационный ролик – в качестве приводного не используется Для корпуса размером 50 x 2.8: RO = RL – 12 мм Серия 151 (закрытый подшипник скольжения)

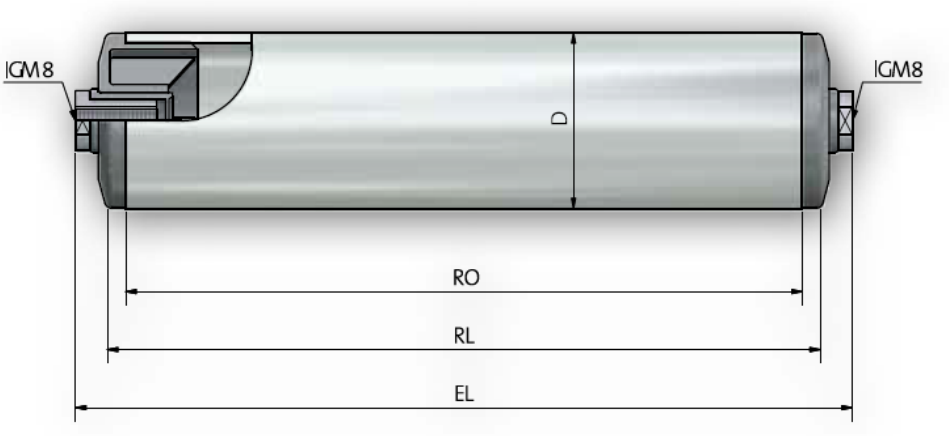

Пример заказа Модель 150

Модель 150	**150 - 50x2,8 KB A10 FA EL=500мм**
Модель 151	**151 - 50x2,8 KB A12 IGM 8 EL=500мм**

Подшипниковый узел
Диам. корпуса и толщина стенки
Материал корпуса
Шпиндель-Ø
Окончание шпинделя
Монтажная длина

Техническая информация Корпус/шпиндель стр. 7 Тип подшипника стр. 14 Общая информация стр. 5

Серия 200

Ø корпуса 30, 40, 50, 60, 80

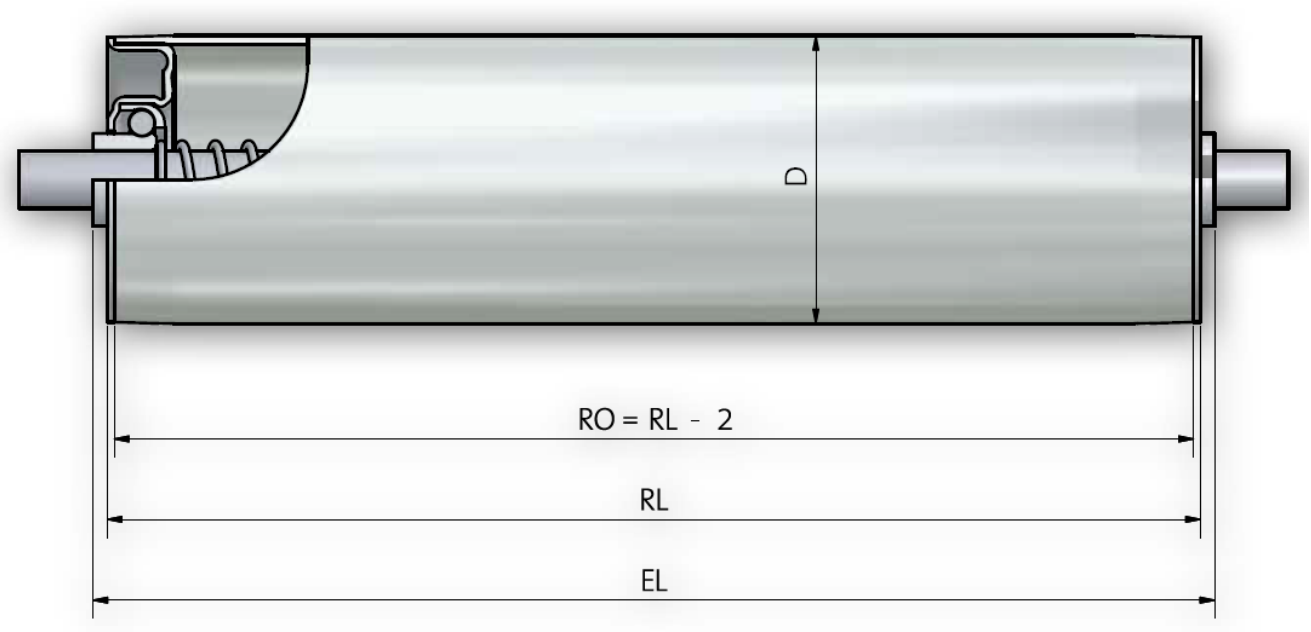

Размеры шпинделя

Обозначения для заказа		A...M...	A...IGM...	A...glatt	A...SW...	A...FA...
Шпиндель-Ø	EL=	EL	EL		EL	
6	RL+	16		6		6
8	RL+	19		6		6
10	RL+	18	6	6	6	6
S 11	RL+			6		6
12	RL+	20	6	6	6	6

Таблица комбинаций корпуса и шпинделя

Корпус - Ø	A6	A8	A10	A S11	A 12
30 x 1,5	x	x	x		
40 x 1,5		x	x	x	x
50 x 1,5	x	x	x	x	x
50 x 2		x	x	x	x
60 x 2		x	x	x	x
80 x 2			x	x	x

Опции Покрытия стр. 10 Защитные колпачки стр. 13

Серия 200 Ø корпуса 30, 40, 50, 60, 80

Материал корпуса	**Сталь, нержавеющая сталь, пластик**
Подшипниковый узел	**Стальной**
Тип подшипника	Дорожка качения
Допустимая нагрузка	1.600N (см. таблицы предельных нагрузок на корпус и шпиндель)
Макс. скорость	0,6 м/с
Диапазон температур	от -5 до +80 C
Опции	Подшипник со специальной низкотемпературной смазкой (-28°C)
Примечание	Гравитационный ролик – в качестве приводного не используется

Пример заказа

Модель **200 - 50x1,5 STI A12 IGM 8x15 EL=500мм**

Подшипниковый узел

Диам. корпуса и толщина стенки

Материал корпуса

Шпиндель-Ø

Окончание шпинделя

Монтажная длина

Техническая информация Корпус/шпиндель стр. 7 Тип подшипника стр. 14 Общая информация стр. 5

Серия 220

Ø корпуса 50, 60, 80

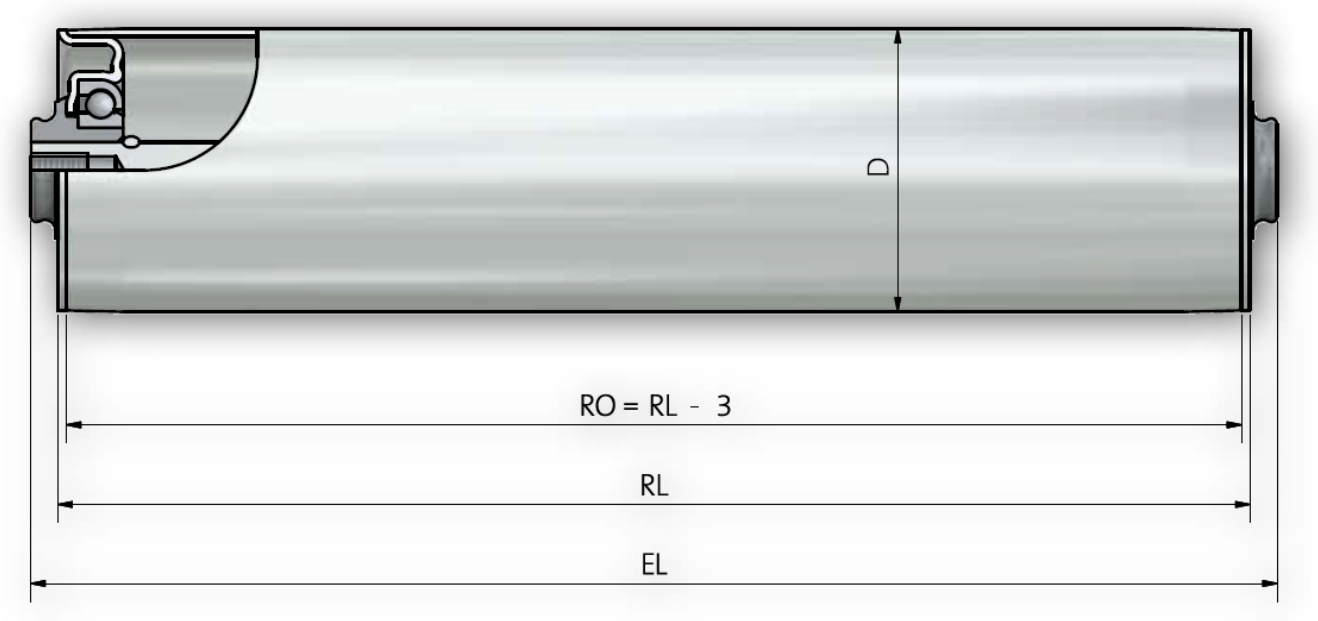

Размеры шпинделя

Обозначения для заказа		A...M...	A...AGM...	A...IGM...	A...glatt	A...SW...	A...FA
Шпиндель-Ø	EL=	EL	EL	EL		EL	
10	RL+	22	10	10	10	10	10
12	RL+	24	10	10	10	10	10
15	RL+	26	10	10	10		

Таблица комбинаций корпуса и шпинделя

Корпус - Ø	A10	A12	A15
50 x 1,5	x	x	x
50 x 2	x	x	x
60 x 2	x	x	x
80 x 2	x	x	x

Опции Покрытия стр. 10 Защитные колпачки стр. 13

Серия 220 Ø корпуса 50, 60, 80

Материал корпуса	**Сталь, нержавеющая сталь, пластик**
Подшипниковый узел	**Стальной**
Тип подшипника	Дорожка качения
Допустимая нагрузка	2.400N (см. таблицы предельных нагрузок на корпус и шпиндель)
Макс. скорость	0,8 м/с
Диапазон температур	от от -5 до +80 C
Опции	Подшипник со специальной низкотемпературной смазкой (-28°C)
Примечание	Гравитационный ролик – в качестве приводного не используется

Пример заказа

Модель	**220 - 50x1,5 STI A12 IGM 8x15 EL=500мм**
Подшипниковый узел	220
Диам. корпуса и толщина стенки	50x1,5
Материал корпуса	STI
Шпиндель-Ø	A12
Окончание шпинделя	IGM 8x15
Монтажная длина	EL=500мм

Серия 250 / 251

Ø корпуса 40, 50, 60, 80

Type 251

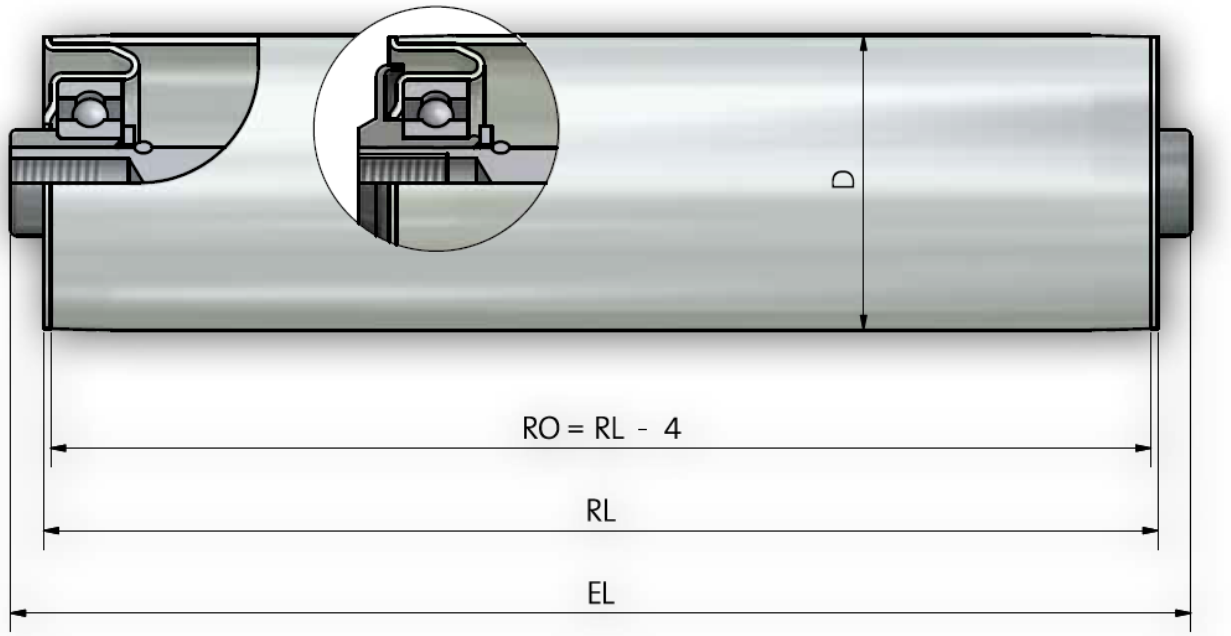

Размеры шпинделя

Обозначения для заказа		A...M...	A...AGM...	A...IGM...	A...glatt	A...SW...	A...FA...
Шпиндель-Ø	EL=	EL	EL	EL		EL	
8	RL+	23			10		10
10	RL+	22	10	10	10	10	10
S11	RL+				10		10
12	RL+	24	10	10	10	10	10
14	RL+	26	10	10	10	10	10
15	RL+		10	10		10	
17	RL+	26		10		10	

Таблица комбинаций корпуса и шпинделя

Корпус - Ø	A8	A10	S11	A12	A14	A15	A17
40 x 1,5				x			
50 x 1,5	x	x	x	x	x	x	x
50 x 2	x	x	x	x	x	x	x
60 x 2	x	x	x	x	x	x	x
60 x 3		x	x	x	x	x	x
80 x 2				x	x	x	x
80 x 3				x	x	x	x

Опции	Канавка для приводного ремня стр. 46	Покрытия стр. 10	Защитные колпачки стр. 13

Серия 250 / 251 Ø корпуса 40, 50, 60, 80

Материал корпуса	**Сталь, пластик**
Подшипниковый узел	**Стальной**
Тип подшипника	Радиальный шарикоподшипник
	Тип 250 ZZ -6001 ZZ, 6003 ZZ или 6202 ZZ
	Тип 250 RS -6001 2RS, 6003 2RS или 6202 2RS
	6202 ZZ - с пластиковой распорной втулкой под различные диаметры шпинделя
Допустимая нагрузка	2.400N (см. таблицы предельных нагрузок на корпус и шпиндель)
Макс. скорость	1,2 м/с
Диапазон температур	от -5 to +60 C
Опции	Модель 251 с дополнительной защитой
Примечание	Может использоваться в качестве приводного Корпус - Ø 40 мм только со шпинделем - Ø D=12 мм (гладкое окончание и подпружиненные не поставляются) Шпиндель - Ø 15 мм и 17 мм без распорных втулок Модель 251 со шпинделем Ø 17 мм не поставляется Подшипник со специальной низкотемпературной смазкой (-28°C)

Пример заказа

Модель	**250 ZZ - 50x1,5 STI A12 IGM 8x15 EL=500мм**
Подшипниковый узел	
Шариковый подшипник	
Диам. корпуса и толщина стенки	
Материал корпуса	
Шпиндель-Ø	
Окончание шпинделя	
Монтажная длина	

Серия 260 / 261 Ø корпус 63.5, 80, 88.9, 108

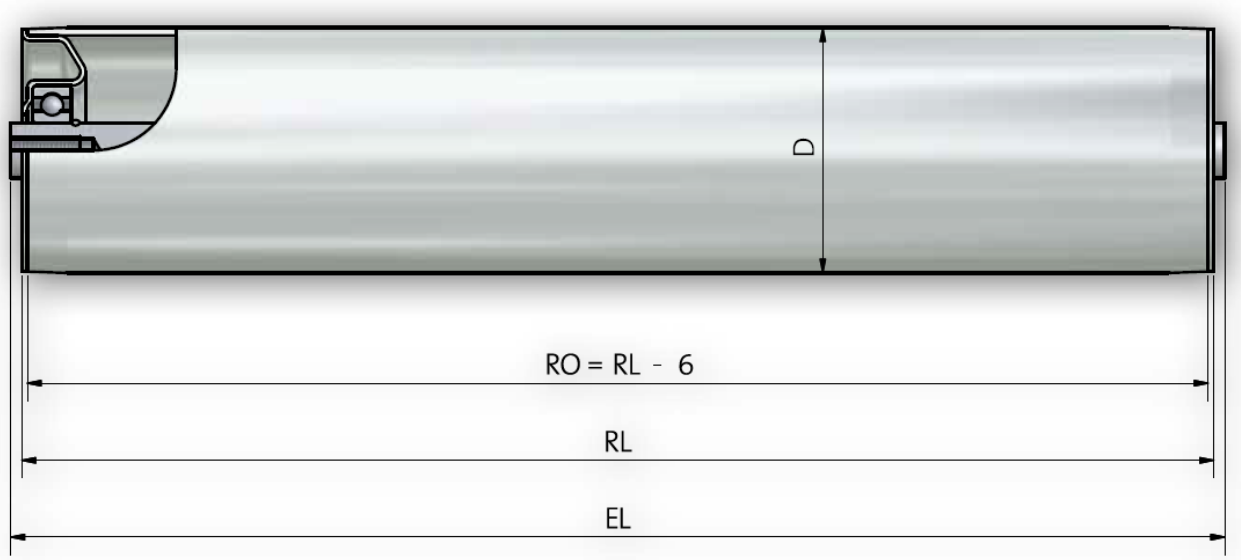

Размеры шпинделя

Обозначения для заказа		A...M...	A...IGM...	A...SW...
Шпиндель-Ø	EL=	EL	EL	EL
17	RL+	22	6	6
20	RL+	24	6	6
25	RL+		6	6

Таблица комбинаций корпуса и шпинделя

Корпус - Ø	A17	A20	A25
63,5 x 2,9		x	
70 x 2,9	x	x	
80 x 2	x	x	x
88,9 x 2,9	x	x	x
108 x 3,6		x	x

Опции Канавка для приводного ремня стр. 46 Покрытия стр. 10 Защитные колпачки стр. 13 Опорные кольца/Буферные кольца стр. 235

Серия 260 / 261 Ø корпус 63.5, 80, 88.9, 108

Материал корпуса	**Сталь, пластик**
Подшипниковый узел	**Стальной корпус**
Тип подшипника	Радиальный шарикоподшипник
	Тип 260 ZZ - 6004 ZZ, 6005 ZZ, 6204 ZZ
	Тип 260 RS - 6004 2RS, 6005 2RS, 6204 2RS
Допустимая нагрузка	5.000N (см. таблицы предельных нагрузок на корпус и шпиндель)
Макс. скорость	1,2 м/с
Диапазон температур	от -5 до +80 C
Опции	Модель 261 с дополнительной гидроизоляцией
Примечание	Может использоваться в качестве приводного Корпус - Ø 63,5 мм только со шпинделем - Ø D=20 мм Подшипник со специальной низкотемпературной смазкой (-28°C)

Пример заказа

Модель **260I ZZ - 88,9x2,9 STI A20 IGM 12x20 EL=950мм**

Подшипниковый узел

Шариковый подшипник

Диам. корпуса и толщина стенки

Материал корпуса

Шпиндель-Ø

Окончание шпинделя

Монтажная длина

Техническая информация Корпус/шпиндель стр. 7 Тип подшипника стр. 14 Общая информация стр. 5

Серия 290 Ø корпуса 40

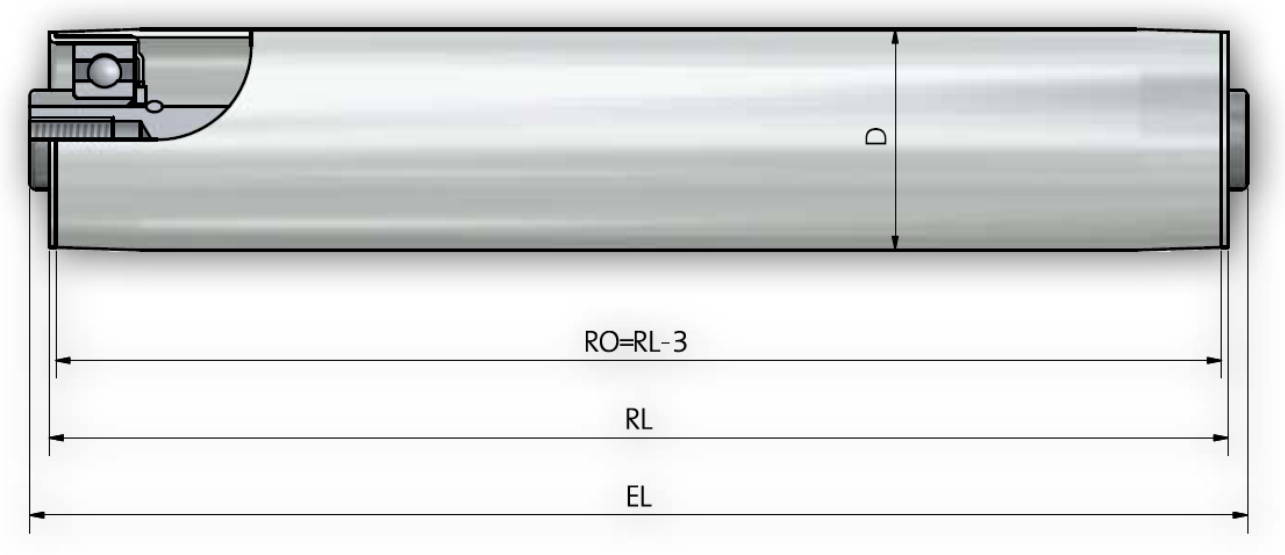

Размеры шпинделя

Обозначения для заказа		A...M...	A...AGM...	A...IGM...	A...glatt	A...SW...	A...FA...
Шпиндель-Ø	EL=	EL	EL	EL		EL	
8	RL+				10		10
10	RL+	22	10	10	10	10	10
S 11	RL+				10		10
12	RL+	24	10	10	10	10	10
14	RL+	26	10	10	10	10	10
15	RL+		10	10		10	

Таблица комбинаций корпуса и шпинделя

Корпус - Ø	A8	A10	A S11	A12	A14	A15
40 x 1,5	x	x	x	x	x	x

Опции	Канавка для приводного ремня стр. 46	Покрытия стр. 10	Защитные колпачки стр. 13

Серия 290 Ø корпуса 40

Материал корпуса	**Сталь, нержавеющая сталь**
Подшипниковый узел	**Стальной**
Тип подшипника	Радиальный шарикоподшипник **Тип 290 ZZ -** 6202 ZZ с пластиковой распорной втулкой под различные диаметры шпинделя **Тип 290 RS -** 6202 2RS
Допустимая нагрузка	1.200N (см. таблицы предельных нагрузок на корпус и шпиндель)
Макс. скорость	1,2 м/с
Диапазон температур	от -5 до +60C
Опции	
Примечание	Может использоваться в качестве приводного Подшипник со специальной низкотемпературной смазкой (-28°C)

Пример заказа

Модель	**290 ZZ - 40x1,5 STI A12 IGM 8x15 EL=500мм**
Подшипниковый узел	290
Шариковый подшипник	ZZ
Диам. корпуса и толщина стенки	40x1,5
Материал корпуса	STI
Шпиндель-Ø	A12
Окончание шпинделя	IGM 8x15
Монтажная длина	EL=500мм

Серия 300 Ø корпуса 50, 60, 60.3, 63, 70, 80, 88.9, 90

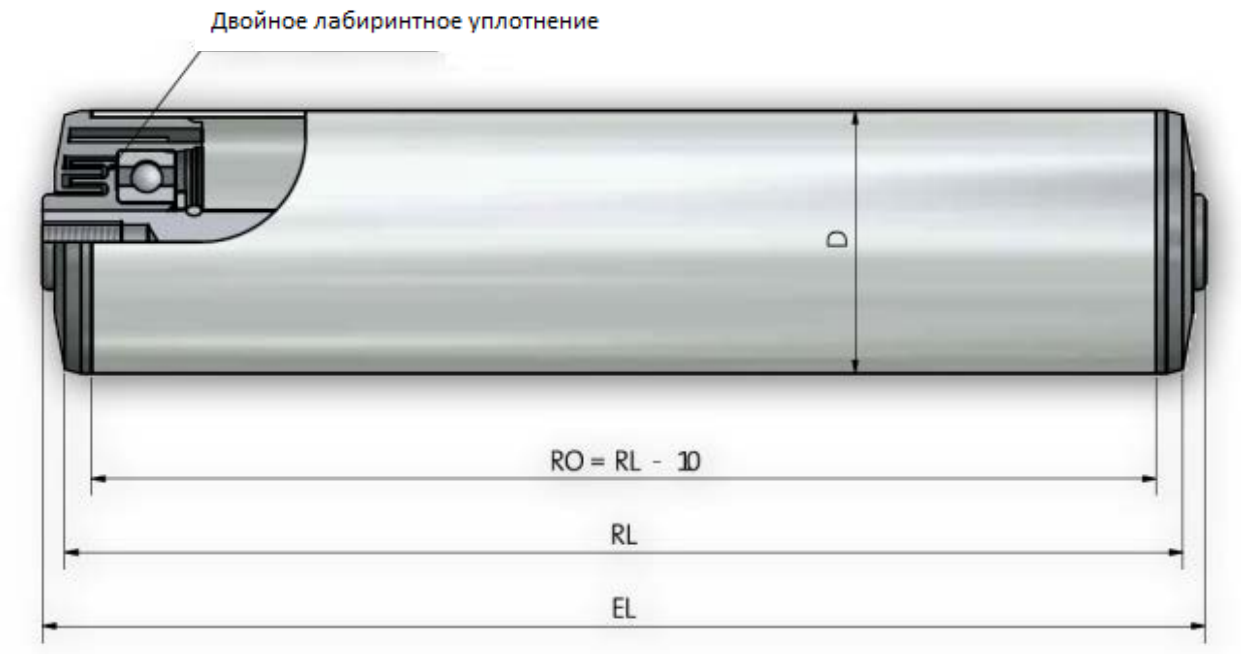

Размеры шпинделя

Обозначения для заказа		A...M...	A...AGM...	A...IGM...	A...glatt	A...SW...	A...FA...
Шпиндель-Ø	EL=	EL	EL	EL		EL	
8	RL+	23			10		10
10	RL+	22	10	10	10	10	10
S 11	RL+				10		10
12	RL+	24	10	10	10	10	10
14	RL+	26	10	10	10	10	10

Таблица комбинаций корпуса и шпинделя

Корпус - Ø	A8	A10	A S11	A12	A14
50 x 1,5	x	x	x	x	x
50 x 2,8	x	x	x	x	x
60 x 2	x	x	x	x	x
60,3 x 1,65	x	x	x	x	x
63 x 3	x	x	x	x	x
70 x 2		x	x	x	x
80 x 2		x	x	x	x
88,9 x 2,9		x	x	x	x
90 x 7		x	x	x	x

Опции Канавка для приводного ремня стр. 46 Покрытия стр. 10 Защитные колпачки стр.

Серия 300 Ø корпуса 50, 60, 60.3, 63, 70, 80, 88.9, 90

Материал корпуса	**Сталь, нержавеющая сталь, пластик**
Подшипниковый узел	**Термопластичный синтетический материал**
Тип подшипника	Радиальный шарикоподшипник
	Тип 290 ZZ - 6202 ZZ
	Тип 290 RS - 6202 2RS
Допустимая нагрузка	1.600N (см. таблицы предельных нагрузок на корпус и шпиндель)
Макс. скорость	2 м/с
Диапазон температур	от -5 до +50 C
Опции	Серия 300 D с пластиковым сепаратором подшипника и шариками из нержавеющей стали 1.4401
Примечание	Может использоваться в качестве приводного (исключая 300 D)

Пример заказа

Модель 300 **300 ZZ - 50x1,5 STI A12 IGM 8x15 EL=500мм**

- Подшипниковый узел
- Шариковый подшипник
- Диам. корпуса и толщина стенки
- Материал корпуса
- Шпиндель-Ø
- Окончание шпинделя
- Монтажная длина

Серия 301 Ø корпуса 50, 60, 60,3, 63, 70, 80, 88.9

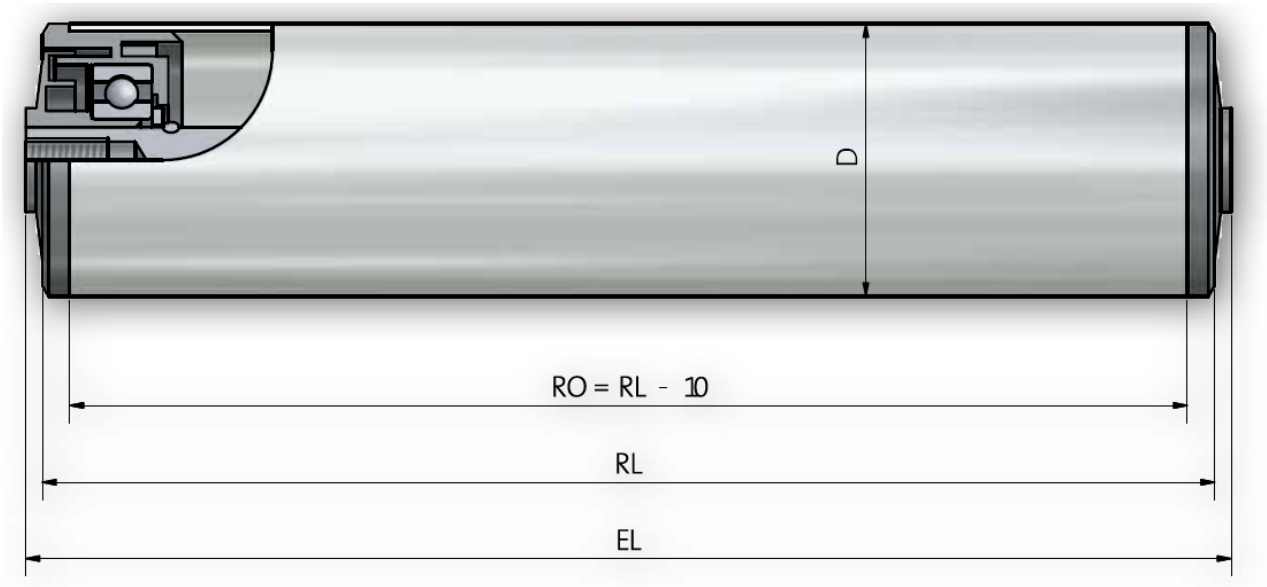

Размеры шпинделя

Обозначения для заказа		A...M...	A...AGM...	A...IGM...	A...glatt	A...SW...
Шпиндель-	EL=	EL	EL	EL		EL
8	RL+	19	6	6	6	6
10	RL+	19	7	7	7	7
12	RL+	21	7	7	7	7
14	RL+	23	7	7	7	7
15	RL+	23	7	7	7	7
17	RL+	21	5	5	5	5

Таблица комбинаций корпуса и шпинделя

Корпус - Ø	A8	A10	A12	A14	A15	A17
50 x 1,5	x	x	x	x	x	x
50 x 2,8	x	x	x	x	x	x
60 x 2	x	x	x	x	x	x
60,3 x 1,65	x	x	x	x	x	x
63 x 3	x	x	x	x	x	x
70 x 2		x	x	x	x	x
80 x 2		x	x	x	x	x
88,9 x 2,9		x	x	x	x	x

Опции Канавка для приводного ремня стр. 46 Покрытия стр. 10 Защитные колпачки стр. 5

Серия 301 Ø корпуса 50, 60, 60,3, 63, 70, 80, 88.9

Материал корпуса	**Сталь, нержавеющая сталь, пластик**
Подшипниковый узел	**Термопластичный синтетический материал**
Тип подшипника	Радиальный шарикоподшипник **Тип 301 ZZ -** 6202 ZZ **Тип 301 RS -** 6202 2RS, 6003 2RS
Допустимая нагрузка	1.600N (см. таблицы предельных нагрузок на корпус и шпиндель)
Макс. скорость	2 м/с
Диапазон температур	от -5 to +50 C
Опции	
Примечание	Может использоваться в качестве приводного

Пример заказа

Модель **301 RS - 50x1,5 STI A14 IGM 8x15 EL=500мм**

Подшипниковый узел

Шариковый подшипник

Диам. корпуса и толщина стенки

Материал корпуса

Шпиндель-Ø

Окончание шпинделя

Монтажная длина

Техническая информация Корпус/шпиндель стр. 7 Тип подшипника стр. 14 Общая информация стр. 5

Серия 302

Ø корпуса 50, 60

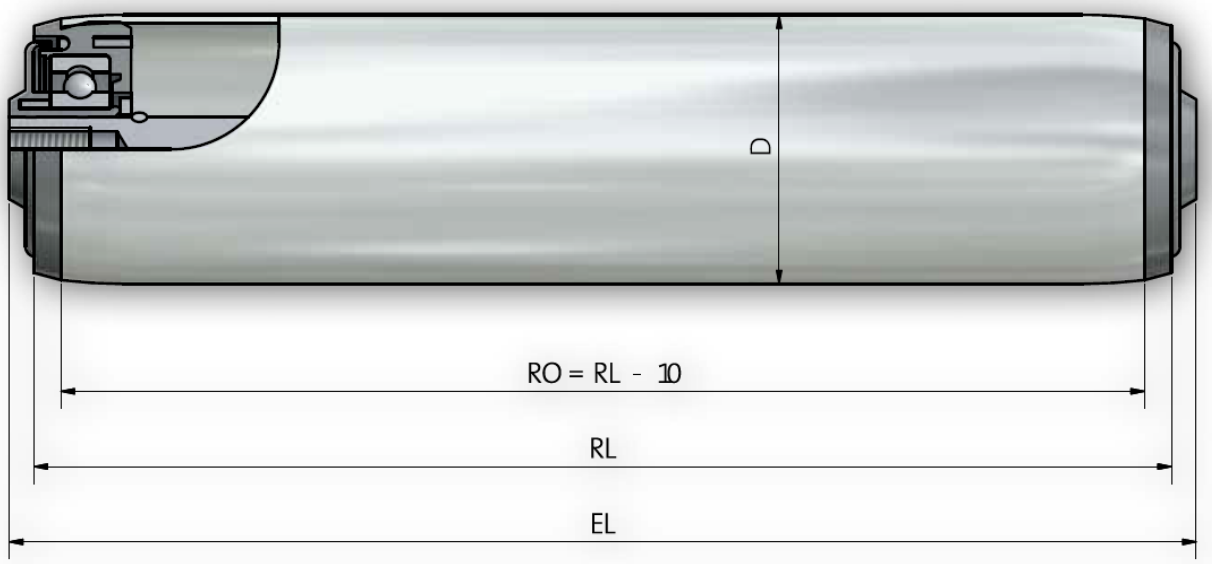

Размеры шпинделя

Обозначения для заказа		A...M...	A...AGM...	A...IGM...	A...glatt	A...SW...	A...FA...
Шпиндель-Ø	EL=	EL	EL	EL		EL	
8	RL+	23	10	10	10	10	10
10	RL+	22	10	10	10	10	10
S 11	RL+				10		10
12	RL+	24	10	10	10	10	10
14	RL+	26	10	10	10	10	10
15	RL+	26	10	10	10	10	

Таблица комбинаций корпуса и шпинделя

Корпус - Ø	A8	A10	S11	A12	A14	A15
50 x 1,5	x	x	x	x	x	x
60 x 2	x	x	x	x	x	x

Опции	Канавка для приводного ремня стр. 46	Покрытия стр. 10	Защитные колпачки стр.

Серия 302 Ø корпуса 50, 60

Материал корпуса	**Сталь, нержавеющая сталь**
Подшипниковый узел	**Термопластичный синтетический материал**
Тип подшипника	Радиальный шарикоподшипник
	Тип 302 ZZ - 6202 ZZ с пластиковой распорной втулкой под различные диаметры шпинделя
	Тип 302 RS - 6202 2RS
Допустимая нагрузка	1.600N (см. таблицы предельных нагрузок на корпус и шпиндель)
Макс. скорость	2 м/с
Диапазон температур	от -5 до +50 С
Опции	
Примечание	Может использоваться в качестве приводного Антистатическое исполнение Серия 302-50x1,5 STI ASK 8 **SK** 11x12 - оснащен с обеих сторон сменными коническими шестигранными адаптерами (11-11,8), допустимая нагрузка 400N

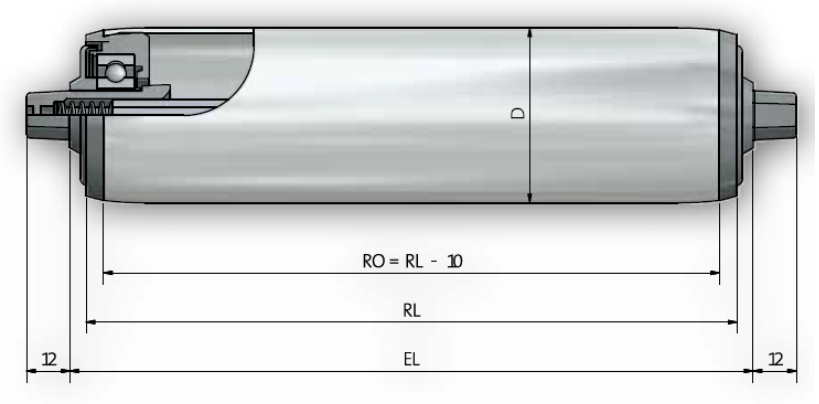

Пример заказа 302-50x1,5 STI ASK 8 SK 11x12 FA

Модель **302 ZZ - 50x1,5 STI ASK 8 SK 11x12 FA EL=500мм**

Подшипниковый узел
Шариковый подшипник
Диам. корпуса и толщина стенки
Материал корпуса
Шпиндель-Ø
Окончание шпинделя
Монтажная длина

Пример заказа 302

Модель **302 ZZ - 50x1,5 STI AS 11 FA EL=500мм**

Подшипниковый узел
Шариковый подшипник
Диам. корпуса и толщина стенки
Материал корпуса
Шпиндель-Ø
Окончание шпинделя
Монтажная длина

Техническая информация Корпус/шпиндель стр. 7 Тип подшипника стр. 14 Общая информация стр. 5

Серия 306 / 307 / 308 / 309

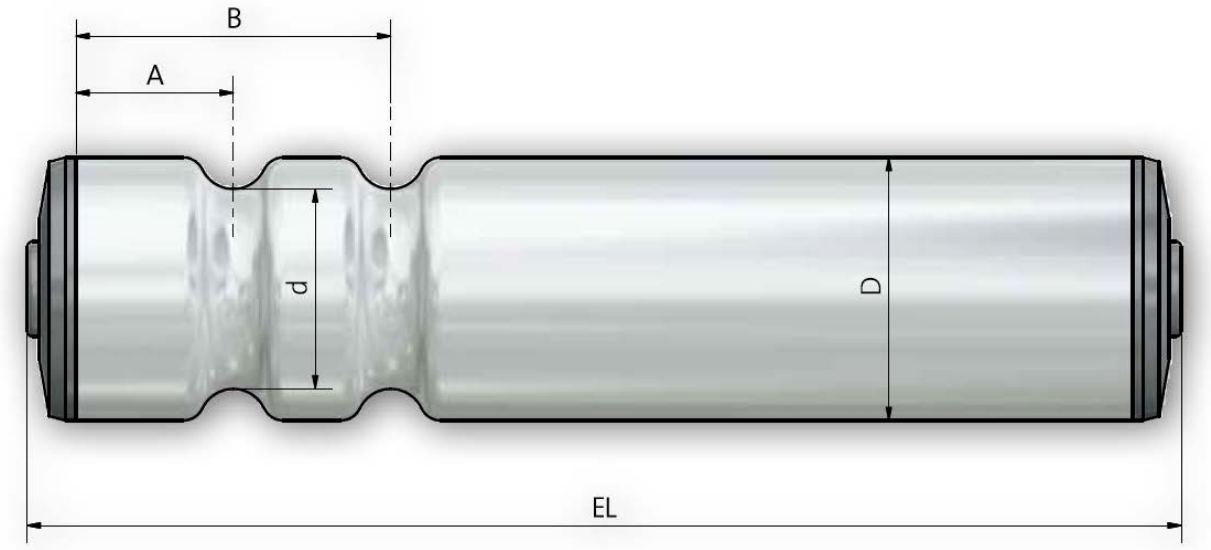

Стальной корпус

Ремень-Ø	4	4	5	6	6	6	6	8	8
Корпус -Ø	30x1	40x1,5	48x1,5	50x1,5	60x2	63,5x2,9	80x3	88,9x2,9	108x3,25
A min	30	30	30	30	35	35	35	35	35
(B-A) min	30	30	30	30	35	35	35	35	35
d min	22	32	38	38	48	51	68	73	92

Пластиковый корпус

Ремень-Ø	4	4	5	5
Корпус --Ø	30x1,8	40x2,3	50x2,8	63x3
A min	35	35	30	35
(B-A) min	30	30	30	35
d min	22	32	40	53

Канавки для круглого ремня выполняются на корпусах роликов следующих серий: 60 (306/60), 250 (306/250), 260 (306/260), 290 (306/290), 300 (306/300), 301 (306/301), 302 (306/302), 400 306/400 (), 402 (306/402)

Пример заказа

Модель **306/301 - 50x1,5 STI A14 IGM 8x15 EL=500мм A = 30, d = 38**

Канавки для круглого ремня

Подшипниковый узел

Диам. корпуса и толщина стенки

Материал корпуса

Шпиндель-Ø

Окончание шпинделя

Монтажная длина

Опции

Серия 306 / 307 / 308 / 309

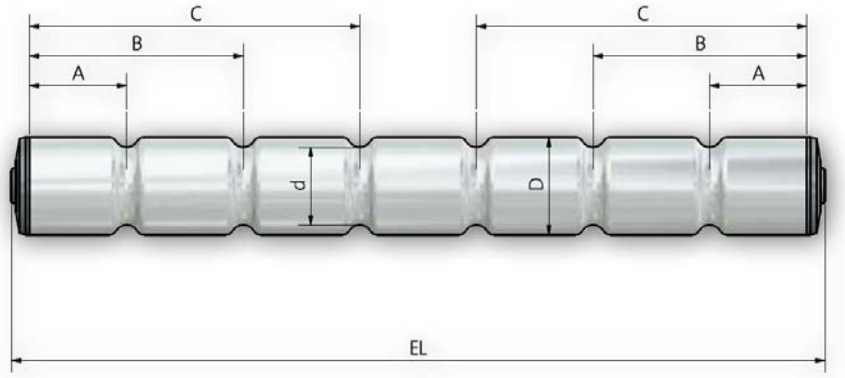

Модель доступна с любым количеством канавок.

Минимальное расстояние между канавками 30 мм.

Серия 306 = 1 канавка

Серия 307 = 2 канавки

Серия 308 = 3 канавки

серия 309 = 4 канавки или более

Пример заказа

Модель 307/300 **307/301 - 50x1,5 STI A14 IGM 8x15 EL=500мм A = 30, B = 60, d = 38**

Канавки для круглого ремня

Подшипниковый узел

Диам. корпуса и толщина стенки

Материал корпуса

Шпиндель-Ø

Окончание шпинделя

Монтажная длина

Аксессуары: колесо для круглого ремня

Возможна поставка колес для шпинделей Ø 25 мм и 35 мм

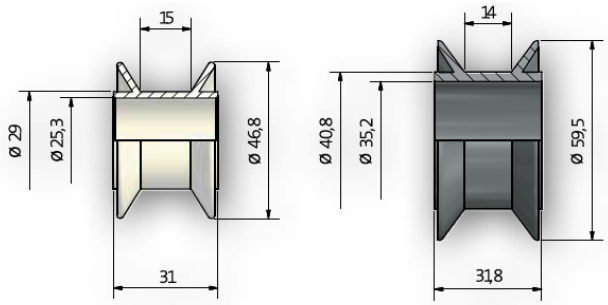

Shaft 25 Shaft 35

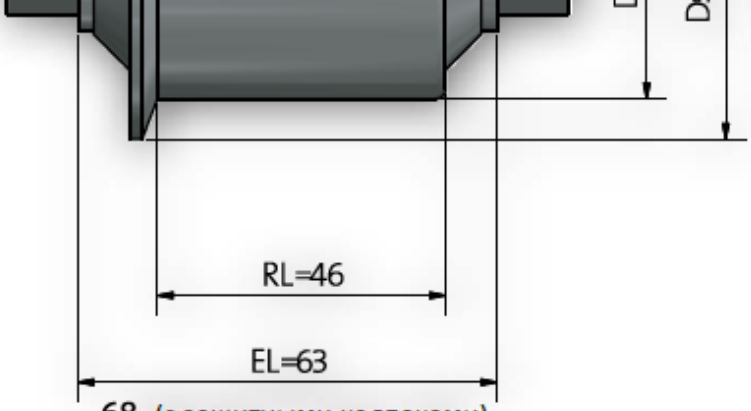

68 (с защитными колпаками)

68 (с защитными колпаками)

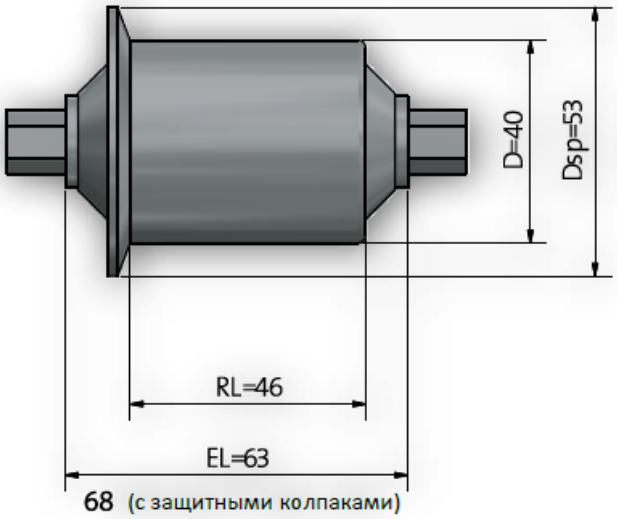

68 (с защитными колпаками)

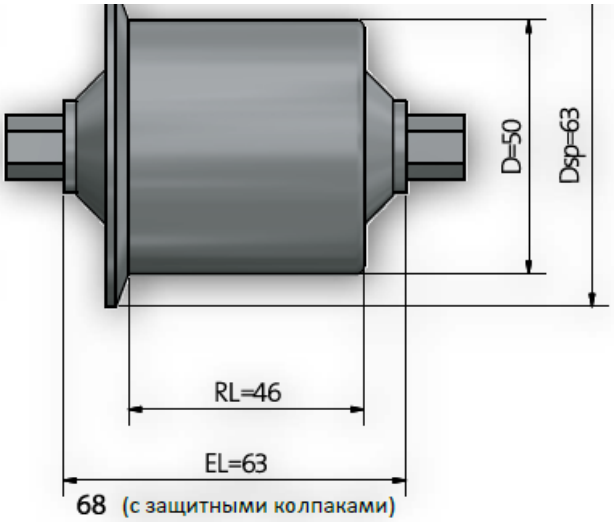

68 (с защитными колпаками)

Размеры шпинделя

Обозначения для заказа		A...IGM...	A...glatt	A...SW...
Шпиндель-Ø	EL=	EL		EL
8	RL+	17	17	17
10	RL+	17	17	17
S 11	RL+		17	
12	RL+	17	17	17
14	RL+	17	17	17

Опции Защитные колпачки стр. 13

Серия 320 Ø корпуса 40, 50

Материал корпуса	**Сталь, нержавеющая сталь, пластик**
Подшипниковый узел	**Термопластичный синтетический материал**
Тип подшипника	Радиальный шарикоподшипник
	Тип 320 ZZ - 6202 ZZ с пластиковой распорной втулкой под различные диаметры шпинделя
	Тип 320 RS - 6202 2RS
Допустимая нагрузка	1.200N (см. таблицы предельных нагрузок на корпус и шпиндель)
Макс. скорость	1,2 м/с
Диапазон температур	о т -5 до +50 C
Опции	
Примечание	Для использования в качестве направляющего ролика для плоских ремней

Техническая информация Корпус/шпиндель стр. 7 Тип подшипника стр. 14 Общая информация стр. 5

Серия 400 Ø корпуса 50, 60, 63.5, 80, 88.9, 90, 108, 133

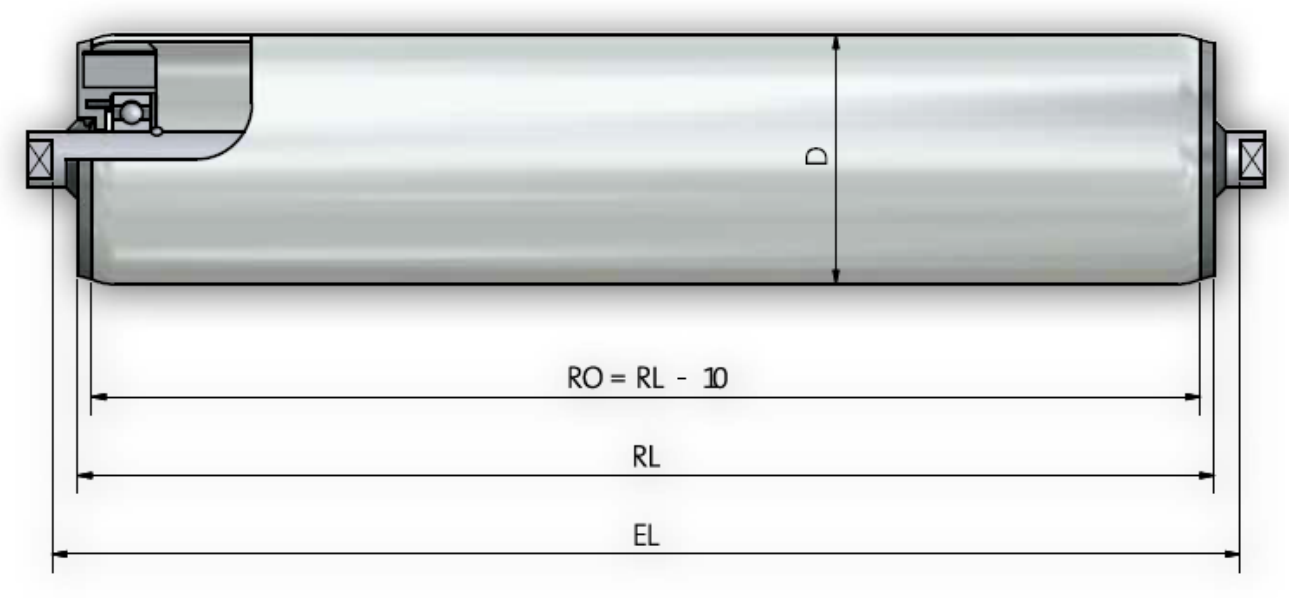

Размеры шпинделя

Обозначения для заказа		A...M...	A...AGM...	A...IGM...	A...SW...
Шпиндель-Ø	EL=	EL	EL	EL	EL
20	RL+	24	6	6	6
25	RL+		6	6	6

Таблица комбинаций корпуса и шпинделя

Корпус - Ø	A20	A25
50 x 2	x	
60 x 2	x	
63,5 x 2,9	x	
80 x 2	x	
80 x 3	x	
88,9 x 2,9	x	x
90 x 7	x	x
108 x 3,25	x	x
133 x 3,6	x	x

Опции Канавка для приводного ремня стр. 46 Покрытия стр. 10 Защитные колпачки стр. 13 Опорные кольца/Буферные кольца стр. 235

Серия 400 Ø корпуса 50, 60, 63.5, 80, 88.9, 90, 108, 133

Материал корпуса	**Сталь, нержавеющая сталь, пластик**
Подшипниковый узел	**Термопластичный синтетический материал**
Тип подшипника	Радиальный шарикоподшипник
	Тип 400 RS – 6004 2RS, 6005 2RS, 6204 2RS, 6205 2RS
	Тип 400 ZZ – 6004 ZZ, 6005 ZZ, 6204 ZZ, 6205 ZZ
	Дополнительное войлочное и V- образное круговые уплотнения
Допустимая нагрузка	3.600N (см. таблицы предельных нагрузок на корпус и шпиндель)
Макс. скорость	1,2 м/с
Диапазон температур	от -5 до +60 C
Опции	
Примечание	Для использования в качестве ролика ленточного транспортера

Пример заказа

Модель	**400 RS - 88,9x2,9 STI A20 SW 15x10 EL=950мм**
Подшипниковый узел	
Шариковый подшипник	
Диам. корпуса и толщина стенки	
Материал корпуса	
Шпиндель-Ø	
Окончание шпинделя	
Монтажная длина	

Техническая информация Корпус/шпиндель стр. 7 Тип подшипника стр. 14 Общая информация стр. 5

Серия 400 ST

Ø корпуса 63.5, 80, 88.9, 108, 133

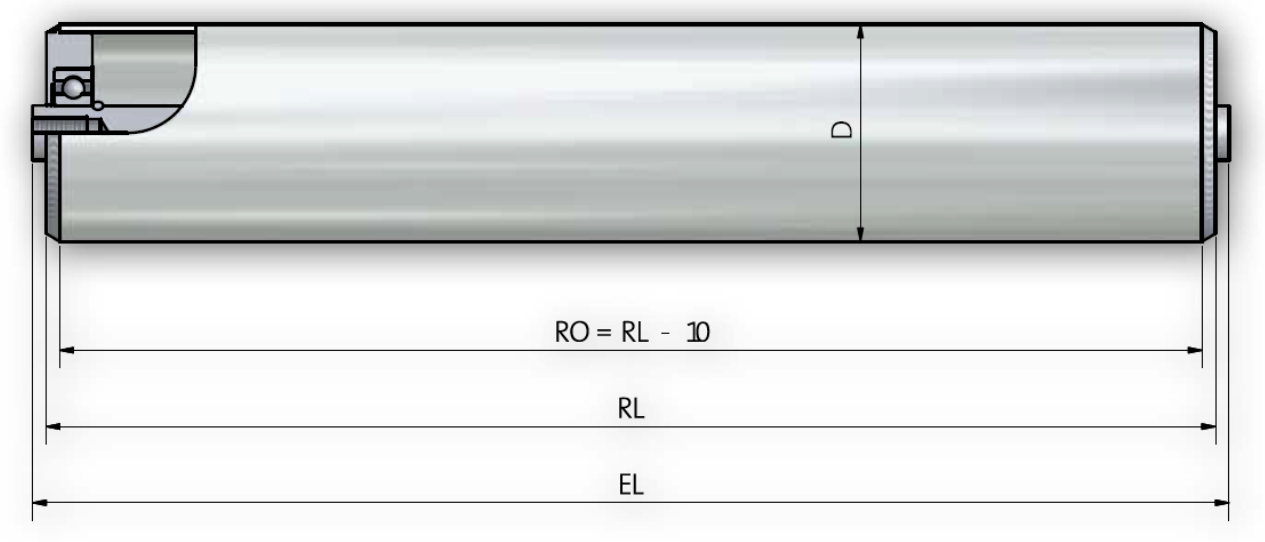

Размеры шпинделя

Обозначения для заказа		A...M...	A...AGM...	A...IGM...	A...SW...
Шпиндель-Ø	EL=	EL	EL	EL	EL
20	RL+	26	6	6	6
25	RL+		6	6	6

Таблица комбинаций корпуса и шпинделя

Корпус - Ø	A20	A25
63,5 x 2,9	x	x
80 x 3	x	x
88,9 x 2,9	x	x
108 x 3,25	x	x
133 x 3,6	x	x

Опции	Покрытия стр. 10

Серия 400 ST

Ø корпуса 63.5, 80, 88.9, 108, 133

Материал корпуса	**Сталь, нержавеющая сталь**
Подшипниковый узел	**Стальной выточенный корпус**
Тип подшипника	Радиальный шарикоподшипник
	Тип 400 ST RS – 6004 2RS, 6005 2RS, 6204 2RS
	Тип 400 ST ZZ – 6004 ZZ, 6005 ZZ, 6204 ZZ, 6205 ZZ
Допустимая нагрузка	(см. таблицы предельных нагрузок на корпус и шпиндель)
Макс. скорость	1,2 м/с
Диапазон температур	от -5 до +80 С
Опции	Модель 400 N нержавеющая сталь
Примечание	Подшипник со специальной низкотемпературной смазкой (-28°C) Стальной подшипниковый узел приварен к корпусу

Пример заказа

Модель **400 ST RS - 88,9x2,9 ST A20 IGM 12x20 EL=950мм**

Подшипниковый узел

Шариковый подшипник

Диам. корпуса и толщина стенки

Материал корпуса

Шпиндель-Ø

Окончание шпинделя

Монтажная длина

Техническая информация Корпус/шпиндель стр. 7 Тип подшипника стр. 14 Общая информация стр. 5

Серия 401

Ø Корпуса 40, 50

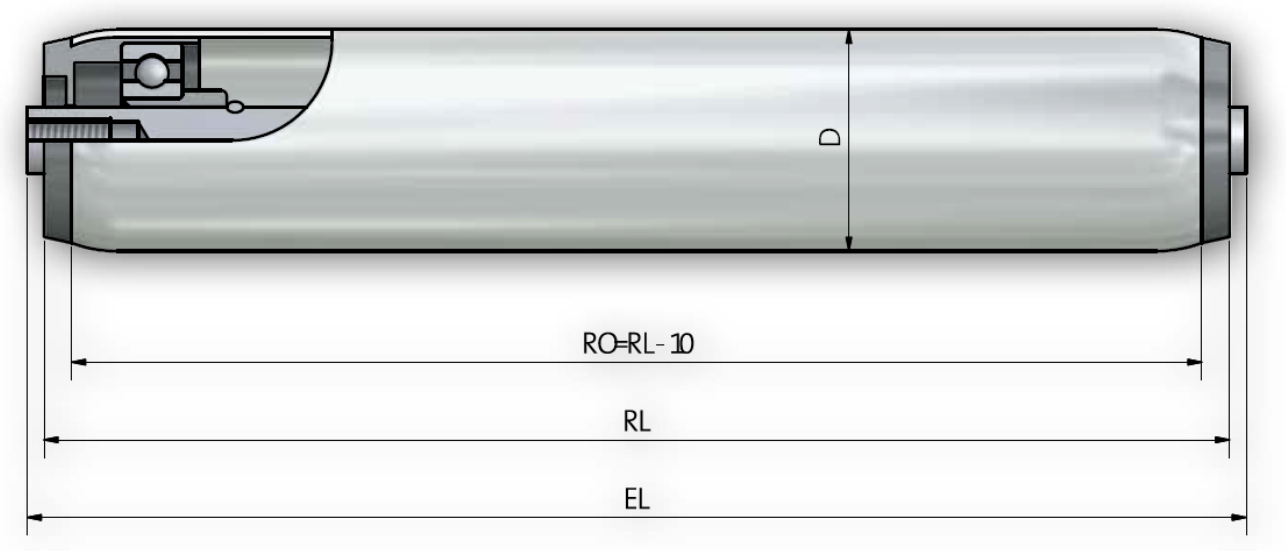

Размеры шпинделя

Обозначения для заказа		A...M...	A...IGM...	A...SW...
Шпиндель-Ø	EL=	EL	EL	EL
8	RL+	19		
10	RL+	18	6	6
12	RL+	20	6	6
14	RL+	22	6	6
17	RL+	22	6	6

Таблица комбинаций корпуса и шпинделя

Корпус - Ø	A8	A10	A12	A14	A17
40 x 1,5	x	x	x	x	
50 x 2	x	x	x	x	x

Опции Покрытия стр. 10 Защитные колпачки стр. 13

Серия 401 Ø Корпуса 40, 50

Материал корпуса	**Сталь, нержавеющая сталь**
Подшипниковый узел	**Термопластичный синтетический материал**
Тип подшипника	Радиальный шарикоподшипник **Тип 401 ZZ -** 6202 ZZ **Тип 401 RS -** 6202 2RS, 6003 2RS
Допустимая нагрузка	1.600N (см. таблицы предельных нагрузок на корпус и шпиндель)
Макс. скорость	1,2 м/с
Диапазон температур	от -5 до +60 C
Опции	V-образное круговое уплотнение
Примечание	

Пример заказа

Модель **401 ZZ - 50x1,5 STI A12 IGM 8x15 EL=450мм**

- Подшипниковый узел
- Шариковый подшипник
- Диам. корпуса и толщина стенки
- Материал корпуса
- Шпиндель-Ø
- Окончание шпинделя
- Монтажная длина

Серия 402 Ø корпуса 40, 60, 63.5, 80, 88.9, 108

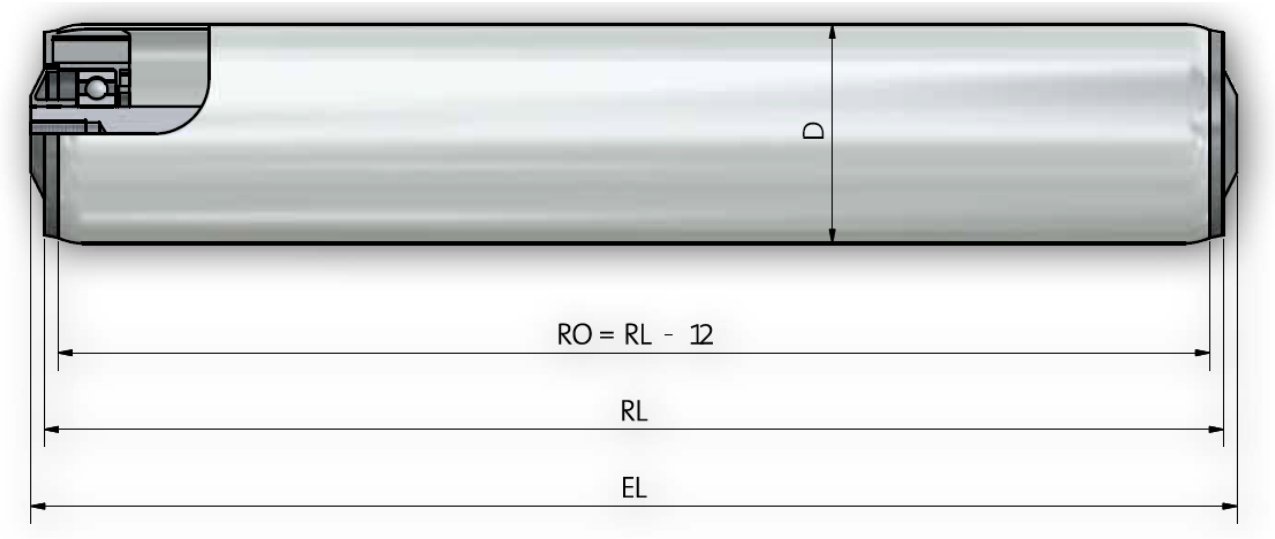

Размеры шпинделя

Обозначения для заказа		A...M...	A...IGM...	A...glatt	A...SW...
Шпиндель-Ø	EL=	EL	EL		EL
8	RL+	23		10	
10	RL+	22	10	10	10
12	RL+	24	10	10	10
14	RL+	26	10	10	10
17	RL+	26	10	10	10
20	RL+	28	10	10	10

Таблица комбинаций корпуса и шпинделя

Корпус - Ø	A8	A10	A12	A14	A17	A20
40 x 1,5	x	x	x	x		
60 x 2					x	x
63,5 x 2,9					x	x
80 x 2					x	x
88,9 x 2,9					x	x
108 x 3,25					x	x

Опции	Канавка для приводного	Покрытия стр. 10	Защитные колпачки стр.

Серия 402 Ø корпуса 40, 60, 63.5, 80, 88.9, 108

Материал корпуса	**Сталь, нержавеющая сталь**
Подшипниковый узел	**Термопластичный синтетический материал**
Тип подшипника	Радиальный шарикоподшипник
	Тип 402 RS – 6002 2RS, 6204 2RS, 6303 2RS
	Тип 402 ZZ – 6002 ZZ, 6204 ZZ, 6303 ZZ
Допустимая нагрузка	3.600N (см. таблицы предельных нагрузок на корпус и шпиндель)
Макс. скорость	1,2 м/с
Диапазон температур	от -5 до +60 C
Опции	
Примечание	Шпиндель - Ø 8 мм, 10 мм, 12 мм и 14 мм только для корпуса - Ø 40 мм Допустимая нагрузка на корпус - Ø 40 мм 800N Заглушки для труб Ø 60 мм или больше

Пример заказа

Модель	**402 RS - 88,9x2,9 STI A20 IGM 12x20 EL=950мм**
Подшипниковый узел	
Шариковый подшипник	
Диам. корпуса и толщина стенки	
Материал корпуса	
Шпиндель-Ø	
Окончание шпинделя	
Монтажная длина	

Техническая информация Корпус/шпиндель стр. 7 Тип подшипника стр. 14 Общая информация стр. 5

Серия 402 K

Ø корпуса 40, 50

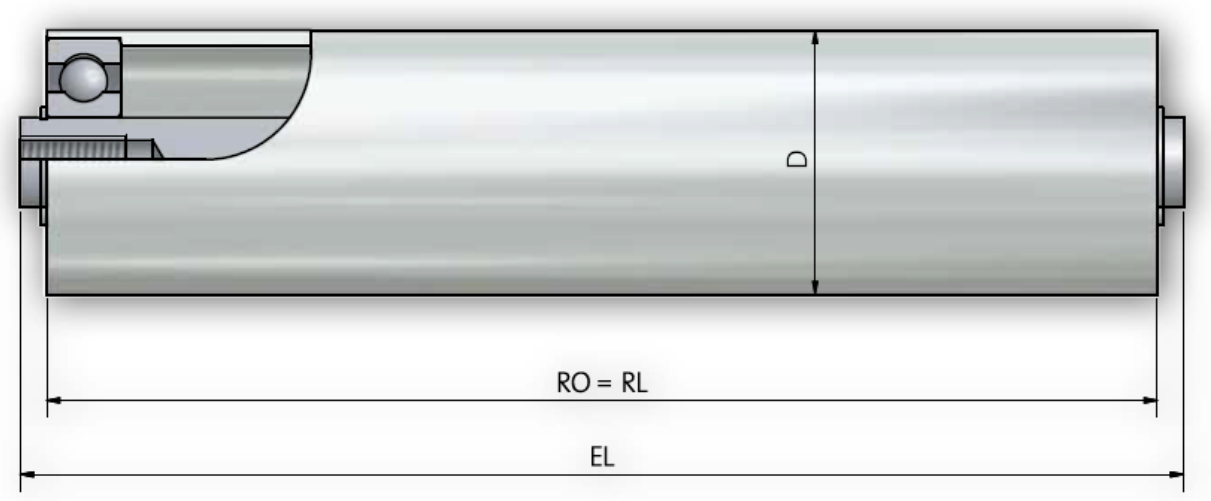

Размеры шпинделя

Обозначения для заказа		A...AGM...	A...IGM...	A...SW...
Шпиндель-Ø	EL=	EL	EL	EL
15	RL+	10	10	10
17	RL+	10	10	10
20	RL+	10	10	10

Таблица комбинаций корпуса и шпинделя

Корпус - Ø	A15	A17	A20
40 x 3	x	x	
50 x 3		x	x

Опции	Покрытия стр. 10

Серия 402 K

Ø корпуса 40, 50

Материал корпуса	**Сталь, нержавеющая сталь**
Подшипниковый узел	**Проточка в корпусе под подшипник**
Тип подшипника	Радиальный шарикоподшипник **Тип 402 K RS –** 6202 2RS, 6204 2RS, 6003 2RS **Тип 402 K ZZ** – 6202 ZZ, 6204 ZZ, 6003 ZZ
Допустимая нагрузка	(см. таблицы предельных нагрузок на корпус и шпиндель)
Макс. скорость	1,2 м/с
Диапазон температур	от -5 до +80 C
Опции	
Примечание	Подшипник со специальной низкотемпературной смазкой (-28°C) Шарикоподшипник запрессован и зафиксирован на шпинделе стопорным кольцом

Пример заказа

Модель **402 K RS - 50x3 STI A17 IGM 12x20 EL=950мм**

- Подшипниковый узел
- Шариковый подшипник
- Диам. корпуса и толщина стенки
- Материал корпуса
- Шпиндель-Ø
- Окончание шпинделя
- Монтажная длина

Техническая информация Корпус/шпиндель стр. 7 Тип подшипника стр. 14 Общая информация стр. 5

Серия 402 ST

Ø корпуса 63.5, 80, 88.9, 108, 133

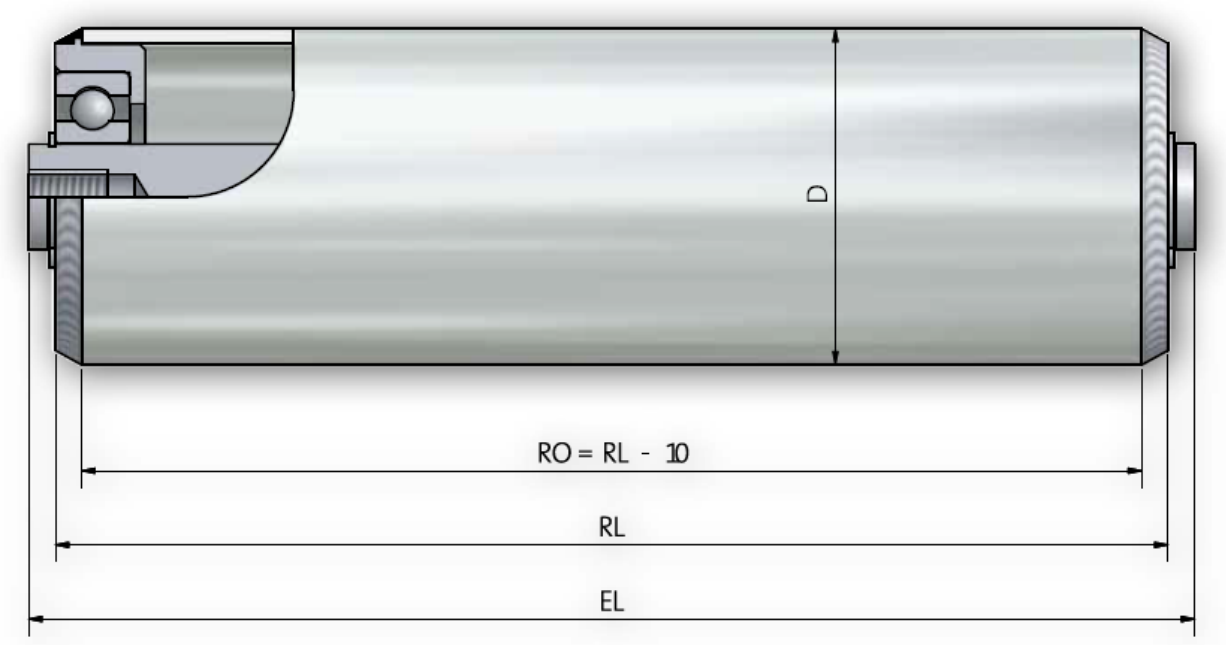

Размеры шпинделя

Обозначения для заказа		A...M...	A...AGM...	A...IGM...	A...SW...
Шпиндель-Ø	EL=	EL	EL	EL	EL
20	RL+	26	6	6	6
25	RL+		6	6	6

Таблица комбинаций корпуса и шпинделя

Корпус - Ø	A20	A25
63,5 x 2,9	x	x
80 x 3	x	x
88,9 x 2,9	x	x
108 x 3,25	x	x
133 x 3,6	x	x

Опции	Покрытия стр. 10

Серия 402 ST

Ø корпуса 63.5, 80, 88.9, 108, 133

Материал корпуса	**Сталь, нержавеющая сталь**
Подшипниковый узел	**Стальной корпус**
Тип подшипника	Радиальный шарикоподшипник
	Тип 402 ST RS – 6004 2RS, 6204 2RS, 6005 2RS
	Тип 402 ST ZZ – 6004 ZZ, 6204 ZZ, 6005 ZZ
Допустимая нагрузка	(см. таблицы предельных нагрузок на корпус и шпиндель)
Макс. скорость	1,2 м/с
Диапазон температур	от -5 до +80 С
Опции	402 N нержавеющая сталь 1.4305
Примечание	Подшипник со специальной низкотемпературной смазкой (-28°C) Шарикоподшипник запрессован в стальной подшипниковый узел приваренный к корпусу и зафиксирован на шпинделе стопорным кольцом

Пример заказа

Модель **402 ST RS - 88,9x2,9 ST A20 IGM 12x20 EL=950мм**

Подшипниковый узел

Шариковый подшипник

Диам. корпуса и толщина стенки

Материал корпуса

Шпиндель-Ø

Окончание шпинделя

Монтажная длина

Техническая информация Корпус/шпиндель стр. 7 Тип подшипника стр. 14 Общая информация стр. 5

Серия 402 WT

Ø корпуса 50, 60, 63.5, 80, 88

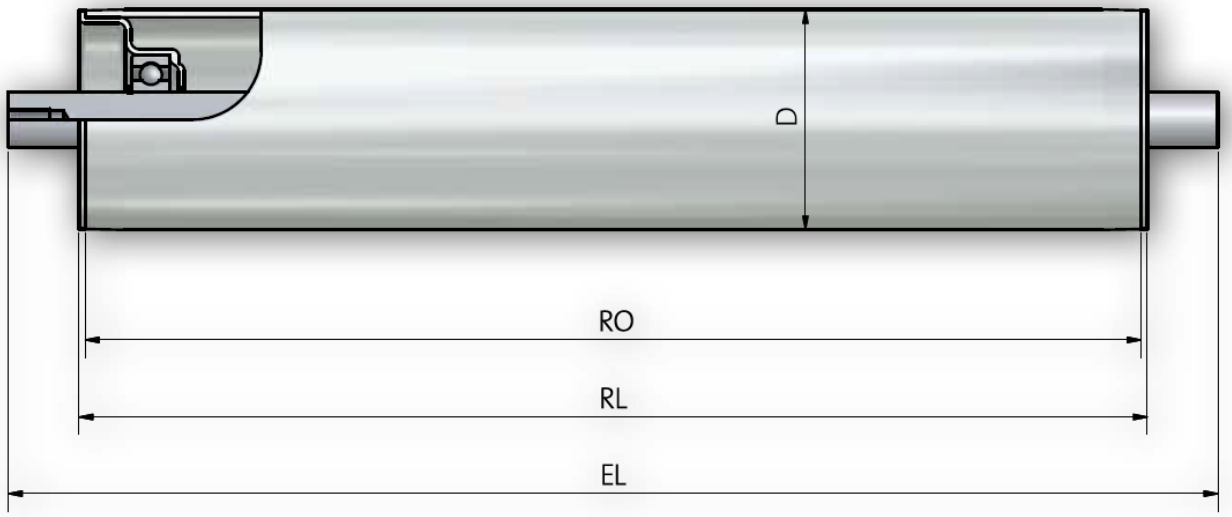

Размеры шпинделя

Обозначения для заказа		A...AGM...	A...IGM...	A...SW...
Шпиндель-Ø	EL=	EL	EL	EL
15	RL+	10	10	10
17	RL+	10	10	10
20	RL+	10	10	10

Таблица комбинаций корпуса и шпинделя

Корпус - Ø	A15	A17	A20
50 x 1,5	x		
50 x 2	x		
60 x 2	x	x	
60 x 3	x	x	
63,5 x 2,9		x	x
80 x 2			x
80 x 3			x
88,9 x 2,9			x

Опции	Покрытия стр. 10	Защитные колпачки стр. 13

Серия 402 WT

Ø корпуса 50, 60, 63.5, 80, 88.9

Материал корпуса	**Сталь, нержавеющая сталь**
Подшипниковый узел	**Стальной корпус**
	Радиальный шарикоподшипник
	Тип 402 WT RS – 6202 2RS, 6204 2RS
	Тип 402 WT ZZ – 6202 ZZ, 6204 ZZ
Допустимая нагрузка	2.400N (см. таблицы предельных нагрузок на корпус и шпиндель)
Макс. скорость	1,2 м/с
Диапазон температур	от -5 до +80 C
Опции	
Примечание	Подшипник со специальной низкотемпературной смазкой (-28°C)

Пример заказа

Модель **402 WT RS - 80x2 STI A20 IGM 12x20 EL=950мм**

- Подшипниковый узел
- Шариковый подшипник
- Диам. корпуса и толщина стенки
- Материал корпуса
- Шпиндель-Ø
- Окончание шпинделя
- Монтажная длина

Техническая информация Корпус/шпиндель стр. 7 Тип подшипника стр. 14 Общая информация стр. 5

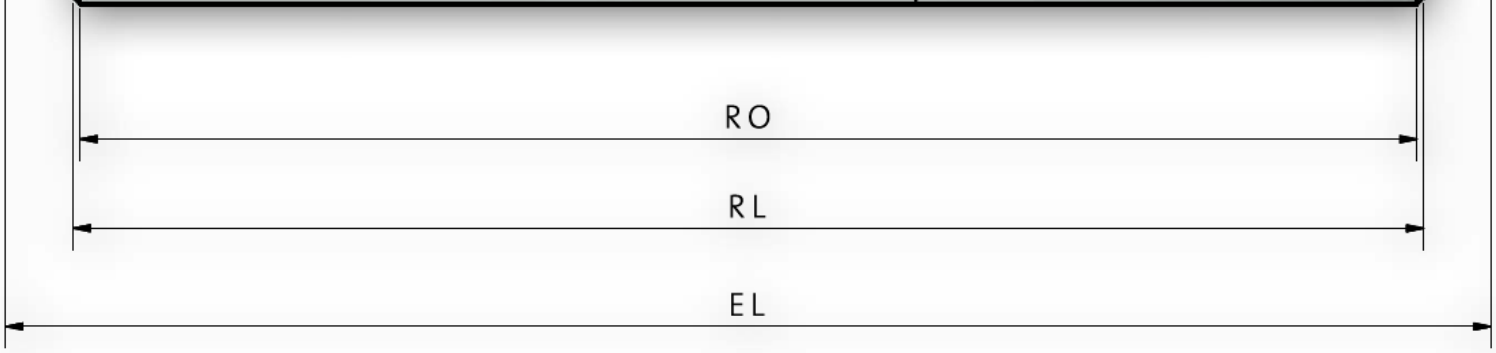

Размеры шпинделя

Обозначения для заказа		A...IGM...	A...SW...
Шпиндель-Ø	EL=	EL	EL
20	RL+	10	10
25	RL+	10	10

Таблица комбинаций корпуса и шпинделя

Корпус - Ø	A20	A25
63,5 x 2,9	x	x
80 x 3	x	x
88,9 x 2,9	x	x
108 x 3,25	x	x
133 x 3,6	x	x

Опции	Покрытия стр. 10	Защитные колпачки стр. 13

Серия 402 WS

Ø корпуса 63.5, 80, 88.9, 108, 133

Материал корпуса	**Сталь, нержавеющая сталь**
Подшипниковый узел	**Стальной корпус**
Тип подшипника	Радиальный шарикоподшипник **Тип 402 WS RS –** 6005 2RS, 6204 2RS **Тип 402 WS ZZ** – 6005 ZZ, 6204 ZZ
Допустимая нагрузка	6.000N (см. таблицы предельных нагрузок на корпус и шпиндель)
Макс. скорость	1,2 м/с
Диапазон температур	от -5 до +80 C
Опции	
Примечание	Подшипник со специальной низкотемпературной смазкой (-28°C) Стальной подшипниковый узел приварен к корпусу

Пример заказа

Модель **402 WS RS - 88,9x2,9 ST A20 IGM 12x20 EL=950мм**

- Подшипниковый узел
- Шариковый подшипник
- Диам. корпуса и толщина стенки
- Материал корпуса
- Шпиндель-Ø
- Окончание шпинделя
- Монтажная длина

Техническая информация Корпус/шпиндель стр. 7 Тип подшипника стр. 14 Общая информация стр. 5

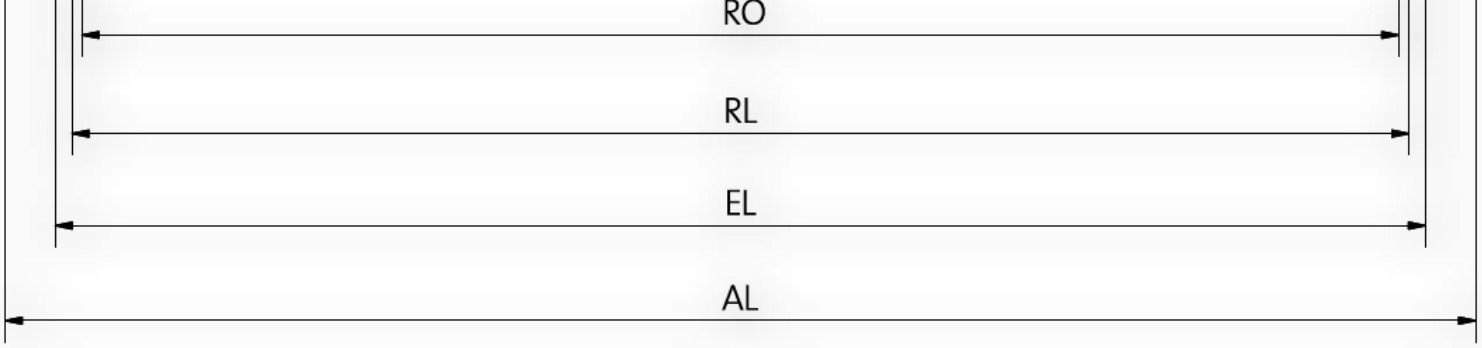

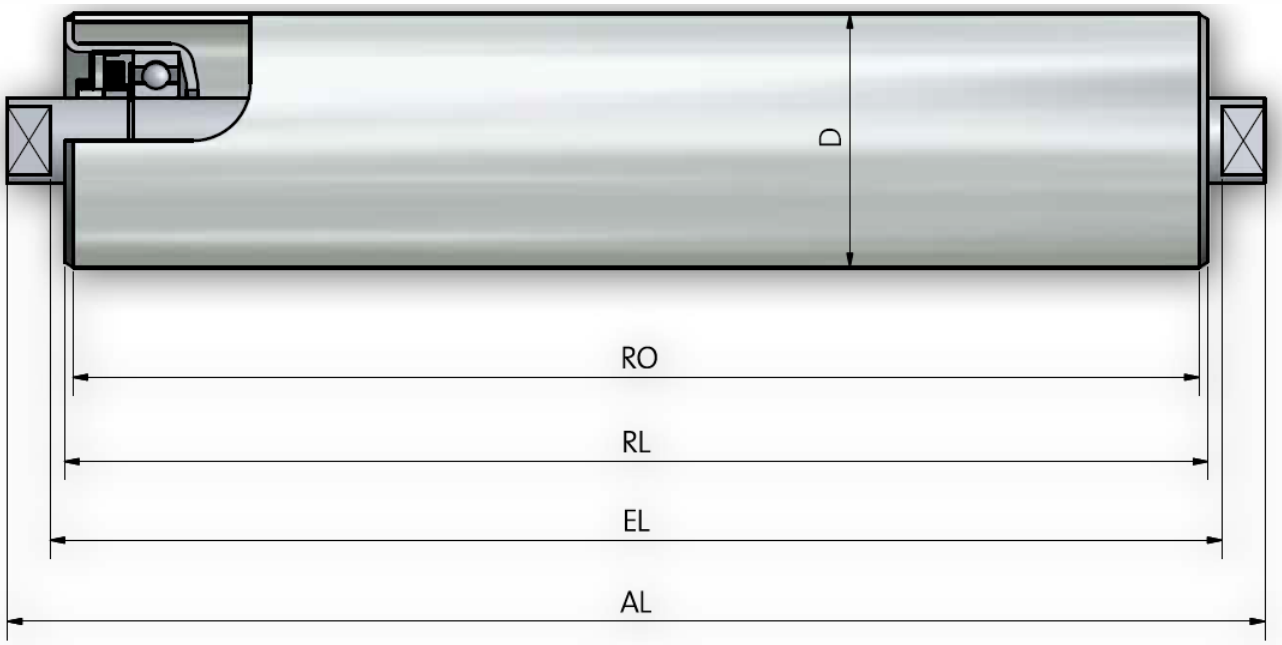

Размеры шпинделя

Обозначения для заказа		A...IGM...	A...SW...
Шпиндель-Ø	EL=	EL	EL
20	RL+	10	10
25	RL+	10	10

Таблица комбинаций корпуса и шпинделя

Корпус - Ø	A20	A25
80 x 2	x	
80 x 3	x	x
88,9 x 2,9	x	x
108 x 3,25	x	x
133 x 3,6	x	x

Опции	Покрытия стр. 10	Защитные колпачки стр. 13

Серия 402 WST

Ø корпуса 80, 88.9, 108, 133

Материал корпуса	**Сталь, нержавеющая сталь**
Подшипниковый узел	**Стальной корпус**
Тип подшипника	Радиальный шарикоподшипник
	Тип 402 WS RS – 6005 2RS, 6204 2RS
	Тип 402 WS ZZ – 6005 ZZ, 6204 ZZ
Допустимая нагрузка	3.600N (см. таблицы предельных нагрузок на корпус и шпиндель)
Макс. скорость	1,2 м/с
Диапазон температур	от -5 до +80 C
Опции	Лабиринтное уплотнение
Примечание	Подшипник со специальной низкотемпературной смазкой (-28°C) Стальной подшипниковый узел приварен к корпусу

Пример заказа

Модель	**402 WST RS - 88,9x2,9 ST A20 SW 15x10 EL=950мм**
Подшипниковый узел	
Шариковый подшипник	
Диам. корпуса и толщина стенки	
Материал корпуса	
Шпиндель-Ø	
Окончание шпинделя	
Монтажная длина	

Техническая информация Корпус/шпиндель стр. 7 Тип подшипника стр. 14 Общая информация стр. 5

Серия 402 WO

Ø корпуса 63, 80, 88.9, 108, 133

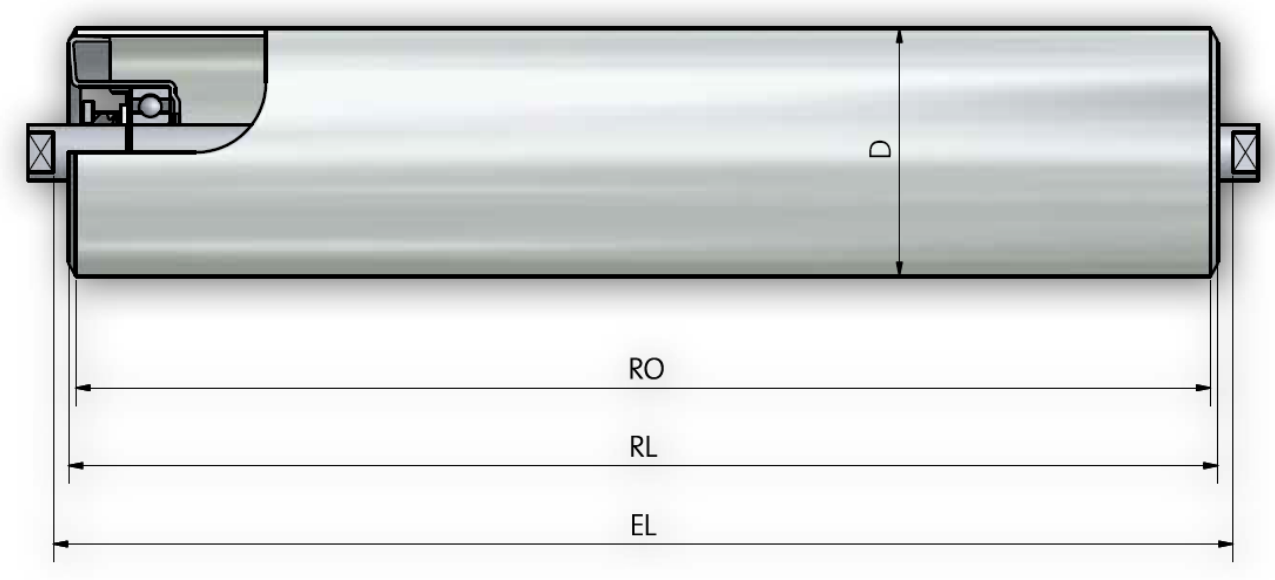

Размеры шпинделя

Обозначения для заказа		A...IGM...	A...SW...
Шпиндель-Ø	EL=	EL	EL
20	RL+	6	6
25	RL+	6	6

Таблица комбинаций корпуса и шпинделя

Корпус - Ø	A20	A25
63 x 2,9	x	x
80 x 2	x	x
80 x 3	x	x
88,9 x 2,9	x	x
108 x 3,25	x	x
133 x 3,6	x	x

Опции Покрытия стр. 10 Защитные колпачки стр. 13 Опорные кольца/Буферные кольца стр. 235

Серия 402 WO

Ø корпуса 63, 80, 88.9, 108, 133

Материал корпуса	**Сталь, нержавеющая сталь**
Подшипниковый узел	**Стальной корпус**
Тип подшипника	Радиальный шарикоподшипник **Тип 402 WS RS –** 6005 2RS, 6204 2RS **Тип 402 WS ZZ** – 6005 ZZ, 6204 ZZ
Допустимая нагрузка	3.600N (см. таблицы предельных нагрузок на корпус и шпиндель)
Макс. скорость	1,2 м/с
Диапазон температур	от -5 до +80 C
Опции	Лабиринтное уплотнение
Примечание	Подшипник со специальной низкотемпературной смазкой (-28°C) Стальной подшипниковый узел приварен к корпусу

Пример заказа

Модель	**402 WO RS - 108x3,25 ST A20 SW 15x10 EL=950мм**
Подшипниковый узел	
Шариковый подшипник	
Диам. корпуса и толщина стенки	
Материал корпуса	
Шпиндель-Ø	
Окончание шпинделя	
Монтажная длина	

Техническая информация Корпус/шпиндель стр. 7 Тип подшипника стр. 14 Общая информация стр. 5

Для заметок